フランジ
STEEL FLANGE

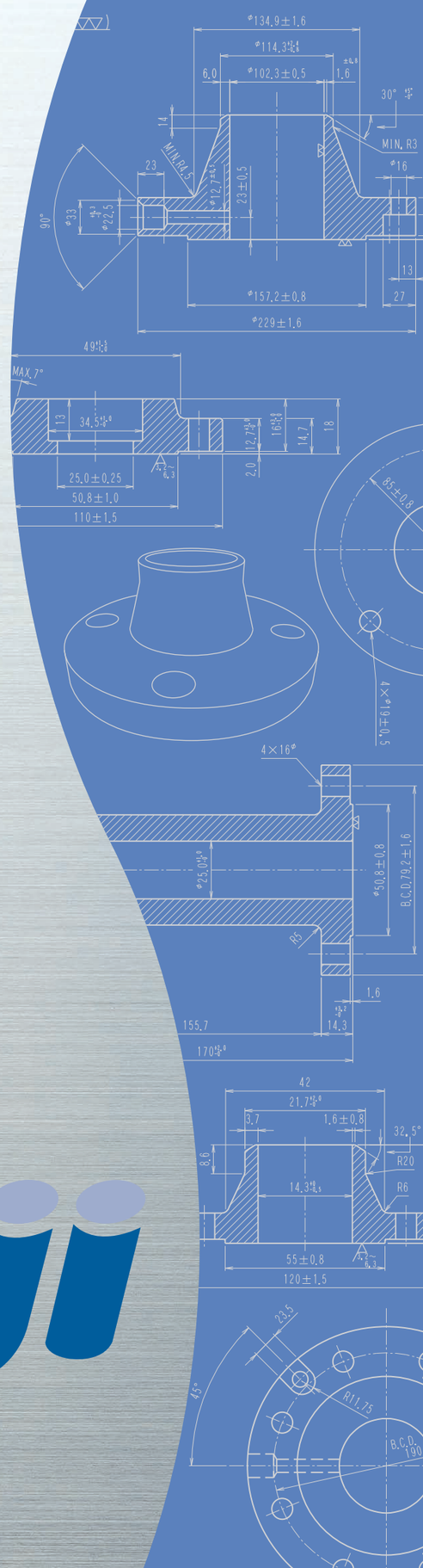

淡路マテリア株式会社
AWAJI MATERIA CO.,LTD.

URL:http://www.awaji-materia.co.jp

◇ **HEAD OFFICE & FACTORY**
SUMOTO LOGISTIC CENTER, TECHNICAL CENTER
4-2 KAMIGAMO,SUMOTO-SHI, HYOGO,
656-0015, JAPAN
TEL: 81-799-22-1731
FAX: 81-799-22-1730,1734

◇ **TOKYO OFFICE**
M&C BLDG. 4F, 2-3-13 KANDA-OGAWAMACHI,
CHIYODA-KU, TOKYO, 101-0052, JAPAN
TEL: 81-3-3295-1731
FAX: 81-3-3295-1673

◇ **OSAKA OFFICE**
YODOYABASHI NAO BLDG. 5F, 4-3-6, IMABASHI,
CHUO-KU, OSAKA-SHI, OSAKA, 541-0042, JAPAN
TEL: 81-6-6563-7473
FAX: 81-6-6563-7474

◇ **TOKYO LOGISTIC CENTER**
229-10 NIREI, KOGA-SHI, IBARAKI, 306-0125, JAPAN
TEL: 81-280-76-0893
FAX: 81-280-76-0894

◇ **KYUSHU LC**
FUKUYAMA TRANSPORTING Co., Ltd FUKUOKA Center 3F
8371-1 KAMATA, HIGASHI-KU, FUKUOKA-SHI, FUKUOKA,
813-0023, JAPAN
TEL: 81-92-957-1731
FAX: 81-92-957-1730

AWAJI MATERIA (THAILAND) CO.,LTD.
81 MOO 4, PRAKASA ROAD, TAMBOL BANGMUANG,
AMPHUR MUANG, SAMUTPRAKARN 10270, THAILAND
TEL 66-2-701-5226
FAX 66-2-387-0340,388-1017

Tubacex AWAJI Thailand LTD.
10/20 MOO 8, TAMBON TAI-BAN MAI, AMPHUR MUANG,
SAMUTPRAKARN 10280 THAILAND
TEL 66-2-701-5069

AWAJI AMERICA INC.
2101 CITY WEST BLVD HOUSTON TX, 77042, U.S.A.
TEL 1(832)710-3175

◇ **本社・工場**
洲本物流センター・テクニカルセンター
〒656-0015 兵庫県洲本市上加茂4番地の2
TEL(0799)22-1731(代)　FAX(0799)22-1730・1734

◇ **東京支社**
〒101-0052 東京都千代田区神田小川町2-3-13 M&Cビル4階
TEL(03)3295-1731(代)　FAX(03)3295-1673

◇ **大阪営業所**
〒541-0042 大阪府大阪市中央区今橋4-3-6 淀屋橋NAOビル5階
TEL(06)6563-7473　FAX(06)6563-7474

◇ **東京物流センター**
〒306-0125 茨城県古河市仁連229-10
TEL(0280)76-0893(代)　FAX(0280)76-0894

◇ **九州LC**
〒813-0023 福岡県福岡市東区蒲田8371-1
福山通運株式会社 福岡流通センター内3F
TEL(092)957-1731　FAX(092)957-1730

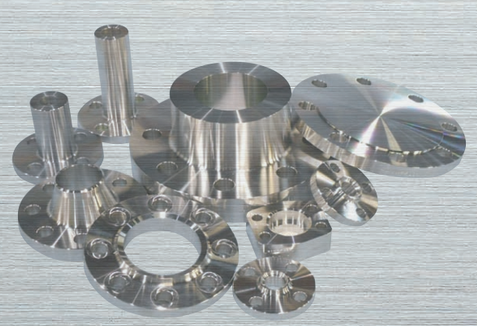

淡路マテリア株式会社

2021.9.500 CAT.FL-14

Flange Trademark

テクノロジー進化の軌跡

卓越した製造技術が
無限の可能性をカタチにする

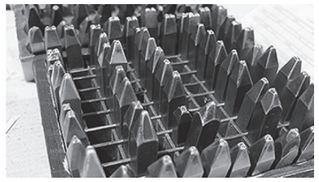

目 次／ CONTENTS

基本形フランジのパイプへの取り付け方 ····· 2
接続鋼管の基準厚さ ····· 4
フランジの材料規格 ····· 6
JISフランジのメール、フィメール、タング、グルーブ寸法 ····· 8
JIS呼び圧力2Kフランジ ····· 8
JIS呼び圧力5Kフランジ ····· 9
JIS呼び圧力10Kフランジ ····· 10
JIS呼び圧力16Kフランジ ····· 11
JIS呼び圧力20Kフランジ ····· 12
JIS呼び圧力30Kフランジ ····· 14
JIS呼び圧力40Kフランジ ····· 16
JIS呼び圧力63Kフランジ ····· 17
水道用フランジF12 ····· 18
水道用フランジF15 ····· 19
JISフランジの寸法許容差 ····· 20
JPI、ASME規格フランジ ····· 22
JPI、ASMEフランジの寸法許容差 ····· 28
JPI、ASMEフランジのメール、フィメール、タング、グルーブ寸法 ····· 29
溶接部開先形状 ····· 30
ASMEフランジのガスケット面の仕上げ ····· 30
JPI規格大口径フランジ（シリーズA／シリーズB） ····· 31
JPI規格大口径フランジの寸法許容差 ····· 36
TAYLOR-TYPE LARGE DIAM. FLANGES CLASS-125 ····· 38
TAYLOR-TYPE LARGE DIAM. FLANGES CLASS-175 ····· 40
TAYLOR-TYPE LARGE DIAM. FLANGES CLASS-250 ····· 42
TAYLOR-TYPE LARGE DIAM. FLANGES CLASS-350 ····· 44
LADISH-TYPE LARGE DIAM. FLANGES CLASS-150 ····· 46
LADISH-TYPE LARGE DIAM. FLANGES CLASS-300 ····· 48
TAYLOR & LADISHの寸法許容差 ····· 50

JIS B 2220	2012年改訂
JPI 7S-15	1999年改訂
JPI 7S-43	2001年改訂
ASME B16.5	1996年改訂

基本形フランジのパイプへの取り付け方

WELDING NECK

突合せ溶接形フランジ(WELDING NECK FLANGE)は、パイプに突合せ溶接する。この溶接は手動又は自動溶接で行い、バッグリングは用いる場合と用いない場合がある。

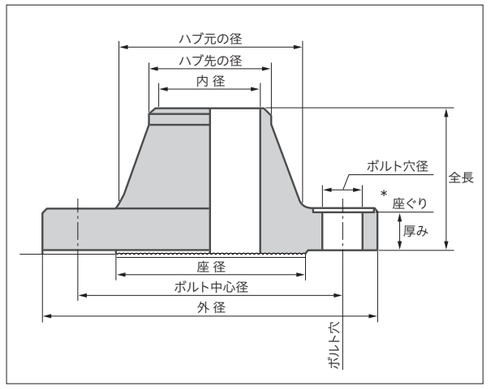

SLIP-ON

管差し込み形フランジ(SLIP-ON FLANGE)は、SLIP-ON PIPEといわれる様にパイプをフランジの中に差し込み、フランジのハブの部分と、パイプの先の両方で溶接する。

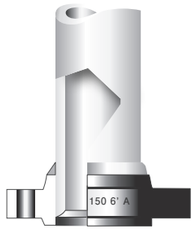

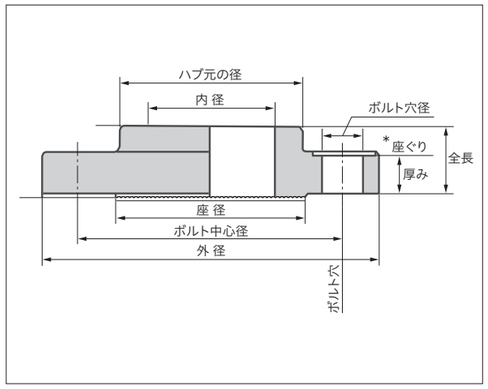

SOCKET-WELD

ソケット溶接形フランジ(SOCKET-WELDING FLANGE)は、パイプの先端をフランジの内側のソケット部まで差し込みフランジのハブの部分で溶接をする。

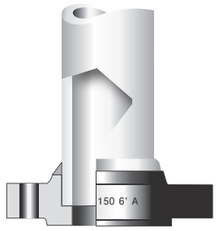

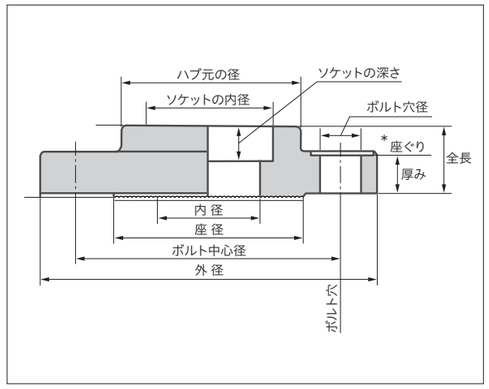

THREADED

ねじ形フランジ(THREADED FLANGE)は、ねじ切りをしたパイプにねじ込んで取りつける。

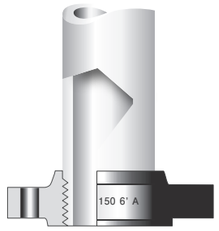

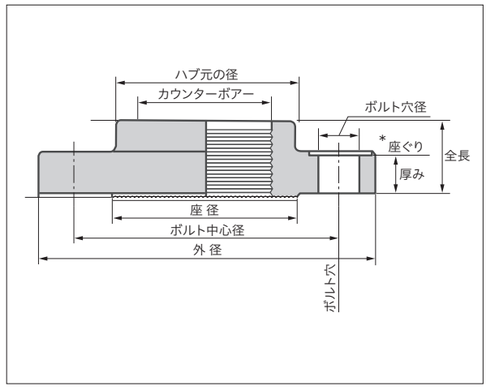

BLIND

閉止フランジ(BLIND FLANGE)は、配管の際のパイプ、バルブや圧力容器の開口部を閉じるために用いられる。この形のフランジは特に大径の場合、中心部にかかる内圧が大きいので、同呼び圧力の他の形のフランジより、フランジの厚み、材質・ボルトの材質を高度にとる必要がある。

＊背面を仕上加工した場合は、座ぐり加工の必要はない。

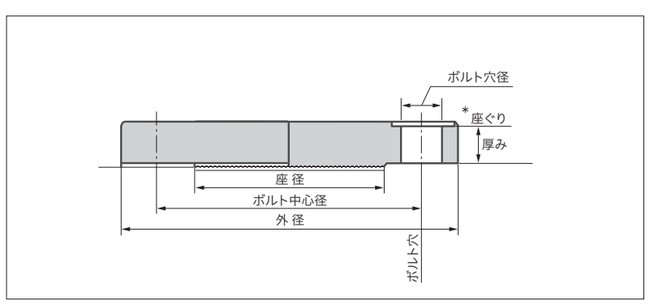

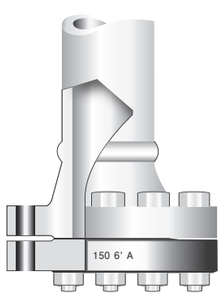

LAP JOINT

遊合形フランジ(LAP JOINT FLANGE)は、一般にスタップエンドと共に用いる。フランジとパイプの材質が異なる場合、又はフランジのボルト穴の位置を自由に調節する場合等に用いる。

(注)ガスケット接触面の仕上げは米国規格の場合は、これと異なる。

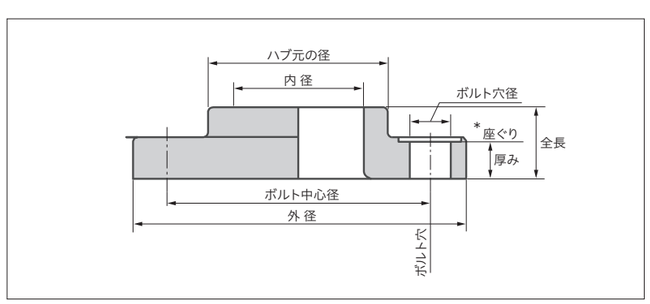

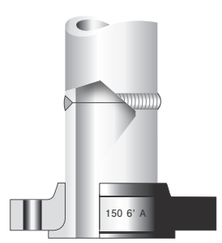

接続鋼管の基準厚さ

単位：mm

呼び径		外 径		厚 さ T							
A	B	JIS	ASME	Sch5S	Sch10S	Sch20S	GS	Sch10	Sch20	Sch30	STD
8	1/4	13.8	13.7	1.2	1.65	2.0	2.3	–	–	–	(2.2)
10	3/8	17.3	17.1	1.2	1.65	2.0	2.3	–	–	–	(2.3)
15	1/2	21.7	21.3	1.65	2.1	2.5	2.8	–	–	–	(2.8)
20	3/4	27.2	26.7	1.65	2.1	2.5	2.8	–	–	–	(2.9)
25	1	34.0	33.4	1.65	2.8	3.0	3.2	–	–	–	(3.4)
32	1 1/4	42.7	42.2	1.65	2.8	3.0	3.5	–	–	–	(3.6)
40	1 1/2	48.6	48.3	1.65	2.8	3.0	3.5	–	–	–	(3.7)
50	2	60.5	60.3	1.65	2.8	3.5	3.8	–	3.2	–	(3.9)
65	2 1/2	76.3	73.0	2.1	3.0	3.5	4.2	–	4.5	–	(5.2)
80	3	89.1	88.9	2.1	3.0	4.0	4.2	–	4.5	–	(5.5)
90	3 1/2	101.6	101.6	2.1	3.0	4.0	4.2	–	4.5	–	(5.7)
100	4	114.3	114.3	2.1	3.0	4.0	4.5	–	4.9	–	(6.0)
125	5	139.8	141.3	2.8	3.4	5.0	4.5	–	5.1	–	(6.6)
150	6	165.2	168.3	2.8	3.4	5.0	5.0	–	5.5	–	(7.1)
175	7	190.7	–	–	–	–	5.3	–	–	–	–
200	8	216.3	219.1	2.8	4.0	6.5	5.8	–	6.4	7.0	(8.2)
225	9	241.8	–	–	–	–	6.2	–	–	–	–
250	10	267.4	273.0	3.4	4.0	6.5	6.6	–	6.4	7.8	(9.3)
300	12	318.5	323.8	4.0	4.5	6.5	6.9	–	6.4	8.4	9.5
350	14	355.6	355.6	4.0	5.0	8.0	7.9	6.4	7.9	9.5	9.5
400	16	406.4	406.4	4.5	5.0	8.0	7.9	6.4	7.9	9.5	9.5
450	18	457.2	457.0	4.5	5.0	8.0	7.9	6.4	7.9	11.1	9.5
500	20	508.0	508.0	5.0	5.5	9.5	7.9	6.4	9.5	12.7	9.5
550	22	558.8	559.0	5.0	5.5	9.5	–	6.4	9.5	12.7	9.5
600	24	609.6	610.0	5.5	6.5	9.5	–	6.4	9.5	14.3	9.5
650	26	660.4	660.0	5.5	8.0	12.7	–	7.9	12.7	–	9.5
700	28	711.2	711.0	5.5	8.0	12.7	–	7.9	12.7	15.9	9.5
750	30	762.0	762.0	6.5	8.0	12.7	–	7.9	12.7	15.9	9.5
800	32	812.8	813.0	–	8.0	12.7	–	7.9	12.7	15.9	9.5
850	34	863.6	864.0	–	8.0	12.7	–	7.9	12.7	15.9	9.5
900	36	914.4	914.0	–	8.0	12.7	–	7.9	12.7	15.9	9.5
950	38	965.2	965.0	–	–	–	–	–	–	–	9.5
1000	40	1016.0	1016.0	–	9.5	14.3	–	–	–	–	9.5
1050	42	1066.8	1067.0	–	–	–	–	–	–	–	9.5
1100	44	1117.6	1118.0	–	–	–	–	–	–	–	9.5
1150	46	1168.4	1168.0	–	–	–	–	–	–	–	9.5
1200	48	1219.2	1219.0	–	–	–	–	–	–	–	9.5
1250	50	1270.0	1270.0	–	–	–	–	–	–	–	*9.5
1300	52	1320.8	1321.0	–	–	–	–	–	–	–	*9.5
1350	54	1371.6	1372.0	–	–	–	–	–	–	–	*9.5
1400	56	1422.4	1422.0	–	–	–	–	–	–	–	*9.5
1450	58	1473.2	1473.0	–	–	–	–	–	–	–	*9.5
1500	60	1524.0	1524.0	–	–	–	–	–	–	–	*9.5

注）① ＊印は当社の社内規格によります。
② カッコ内の数値は Sch40または Sch80と厚さが同じであることを示します。
③ ASMEの外径寸法はASME B36.10M－1995の基準外径のmm寸法によります。

単位：mm

厚 さ T									外 径		呼び径	
Sch40	Sch60	XS	Sch80	Sch100	Sch120	Sch140	Sch160	XXS	JIS	ASME	A	B
2.2	2.4	(3.0)	3.0	–	–	–	–	–	13.8	13.7	8	1/4
2.3	2.8	(3.2)	3.2	–	–	–	–	–	17.3	17.1	10	3/8
2.8	3.2	(3.7)	3.7	–	–	–	4.7	7.5	21.7	21.3	15	1/2
2.9	3.4	(3.9)	3.9	–	–	–	5.5	7.8	27.2	26.7	20	3/4
3.4	3.9	(4.5)	4.5	–	–	–	6.4	9.1	34.0	33.4	25	1
3.6	4.5	(4.9)	4.9	–	–	–	6.4	9.7	42.7	42.2	32	1 1/4
3.7	4.5	(5.1)	5.1	–	–	–	7.1	10.2	48.6	48.3	40	1 1/2
3.9	4.9	(5.5)	5.5	–	–	–	8.7	11.1	60.5	60.3	50	2
5.2	6.0	(7.0)	7.0	–	–	–	9.5	14.0	76.3	73.0	65	2 1/2
5.5	6.6	(7.6)	7.6	–	–	–	11.1	15.2	89.1	88.9	80	3
5.7	7.0	(8.1)	8.1	–	–	–	12.7	–	101.6	101.6	90	3 1/2
6.0	7.1	(8.6)	8.6	–	11.1	–	13.5	17.1	114.3	114.3	100	4
6.6	8.1	(9.5)	9.5	–	12.7	–	15.9	19.0	139.8	141.3	125	5
7.1	9.3	(11.0)	11.0	–	14.3	–	18.2	21.9	165.2	168.3	150	6
–	–	–	–	–	–	–	–	–	190.7	–	175	7
8.2	10.3	(12.7)	12.7	15.1	18.2	20.6	23.0	22.2	216.3	219.1	200	8
–	–	–	–	–	–	–	–	–	241.8	–	225	9
9.3	12.7	12.7	15.1	18.2	21.4	25.4	28.6	25.4	267.4	273.0	250	10
10.3	14.3	12.7	17.4	21.4	25.4	28.6	33.3	25.4	318.5	323.8	300	12
11.1	15.1	12.7	19.0	23.8	27.8	31.8	35.7	–	355.6	355.6	350	14
12.7	16.7	12.7	21.4	26.2	30.9	36.5	40.5	–	406.4	406.4	400	16
14.3	19.0	12.7	23.8	29.4	34.9	39.7	45.2	–	457.2	457.0	450	18
15.1	20.6	12.7	26.2	32.5	38.1	44.4	50.0	–	508.0	508.0	500	20
15.9	22.2	12.7	28.6	34.9	41.3	47.6	54.0	–	558.8	559.0	550	22
17.5	24.6	12.7	31.0	38.9	46.0	52.4	59.5	–	609.6	610.0	600	24
–	26.4	12.7	34.4	41.6	49.1	56.6	64.2	–	660.4	660.0	650	26
17.5	–	12.7	–	–	–	–	–	–	711.2	711.0	700	28
17.5	–	12.7	–	–	–	–	–	–	762.0	762.0	750	30
17.5	–	12.7	–	–	–	–	–	–	812.8	813.0	800	32
17.5	–	12.7	–	–	–	–	–	–	863.6	864.0	850	34
19.1	–	12.7	–	–	–	–	–	–	914.4	914.0	900	36
–	–	12.7	–	–	–	–	–	–	965.2	965.0	950	38
26.2	–	12.7	–	–	–	–	–	–	1016.0	1016.0	1000	40
–	–	12.7	–	–	–	–	–	–	1066.8	1067.0	1050	42
–	–	12.7	–	–	–	–	–	–	1117.6	1118.0	1100	44
–	–	12.7	–	–	–	–	–	–	1168.4	1168.0	1150	46
–	–	12.7	–	–	–	–	–	–	1219.2	1219.0	1200	48
–	–	*12.7	–	–	–	–	–	–	1270.0	1270.0	1250	50
–	–	*12.7	–	–	–	–	–	–	1320.8	1321.0	1300	52
–	–	*12.7	–	–	–	–	–	–	1371.6	1372.0	1350	54
–	–	*12.7	–	–	–	–	–	–	1422.4	1422.0	1400	56
–	–	*12.7	–	–	–	–	–	–	1473.2	1473.0	1450	58
–	–	*12.7	–	–	–	–	–	–	1524.0	1524.0	1500	60

フランジの材料規格

規格番号	記号	機械的性質 降伏点 N/mm²(MPa)	降伏点 (kg/mm²) P.S.I.	引張強さ N/mm²(MPa)	引張強さ (kg/mm²) P.S.I.	伸び %	絞り %	硬さ HB		C %	Si %	Mn %	P %	S %	Ni %	Cr %	Mo %	その他 %
JIS G3101	SS400(SS41)	215~245以上	①(22~25)以上	400~510	(41~52)	①17~24以上							0.050以下	0.050以下				
JIS G4051	S20C	245以上	(N)(25)以上	400以上	(N)(41)以上	(N)28以上		(N)116~174		0.18~0.23	0.15~0.35	0.30~0.60	0.030以下	0.035以下	} (Cu 0.30%, Ni 0.20%, Cr 0.20%, Ni+Cr 0.35%以下)			
	S25C	265以上	(N)(27)以上	441以上	(N)(45)以上	(N)27以上		(N)123~183		0.22~0.28	0.15~0.35	0.30~0.60	0.030以下	0.035以下				
JIS G3201	SF390A(SF40A)	195以上	(20)以上	390~490	(40~50)	◎		105以上		0.60以下	0.15~0.50	0.30~1.20	0.030以下	0.035以下				
	SF440A(SF45A)	225以上	(23)以上	440~540	(45~55)	◎	◎	121以上		0.60以下	0.15~0.50	0.30~1.20	0.030以下	0.035以下				
JIS G3202	SFVC2A	245以上	(25)以上	490~640	(50~65)	18以上	33以上	—		②0.35以下	0.35以下	0.40~1.10	0.030以下	0.030以下	(Cu 0.40%, Ni 0.40%, Cr 0.30%, Mo 0.12%, V 0.08%以下)			A105について Cu+Ni+Cr+Mo+V 1.00以下 Cr+Mo 0.32以下
ASTM A105	–	250以上	36,000以上	485以上	70,000以上	22以上	30以上	187以下		②0.35以下	0.10~0.35	②0.60~1.05	0.035以下	0.040以下				
JIS G3202	SFVC1	205以上	(21)以上	410~560	(42~57)	21以上	38以上	—		0.30以下	0.35以下	0.40~1.35	0.030以下	0.030以下				
ASTM A181	CLASS60	205以上	30,000以上	415以上	60,000以上	22以上	35以上	—		③0.35以下	0.10~0.35	③1.10以下	0.050以下	0.050以下				
ASTM A181	CLASS70	250以上	36,000以上	485以上	70,000以上	18以上	24以上	—		③0.35以下	0.10~0.35	③1.10以下	0.050以下	0.050以下				
JIS G3205 ⑤ ASTM A350	SFL1	225以上	(23)以上	440~590	(45~60)	22以上	38以上	—		0.30以下	0.35以下	1.35以下	0.030以下	0.030以下				LF1について Cu 0.40以下 Co 0.02以下 Va 0.08以下
	LF1	205以上	30,000以上	415~585	60,000~85,000	25以上	38以上	—		0.30以下	0.15~0.30	0.60~1.35	0.035以下	0.040以下	0.40以下	0.30以下	0.12以下	
	SFL2	245以上	(25)以上	490~640	(50~65)	19以上	30以上	—		④0.30以下	0.35以下	④1.35以下	0.030以下	0.030以下				LF2について Cu 0.40以下 Co 0.02以下 Va 0.08以下
	LF2	250以上	36,000以上	485~655	70,000~95,000	22以上	30以上	—		0.30以下	0.15~0.30	0.60~1.35	0.035以下	0.040以下	0.40以下	0.30以下	0.12以下	
	SFL3	255以上	(26)以上	490~640	(50~65)	19以上	35以上	—		0.20以下	0.35以下	0.90以下	0.030以下	0.030以下	3.25~3.75			LF3について Cu 0.40以下 Co 0.02以下 Va 0.03以下
	LF3	260以上	37,500以上	485~655	70,000~95,000	22以上	35以上	—		0.20以下	0.20~0.35	0.90以下	0.035以下	0.040以下	3.30~3.70	0.30以下	0.12以下	
JIS G3203 ASTM A182	SFVA F1	275以上	(28)以上	480~660	(49~67)	18以上	35以上	—		0.30以下	0.35以下	0.60~0.90	0.030以下	0.030以下			0.45~0.65	
	F1	275以上	40,000以上	485以上	70,000以上	20以上	30以上	143~192		0.28以下	0.15~0.35	0.60~0.90	0.045以下	0.045以下			0.44~0.65	
	SFVA F2	275以上	(28)以上	480~660	(49~67)	18以上	35以上	—		0.20以下	0.60以下	0.30~0.80	0.030以下	0.030以下		0.50~0.80	0.45~0.65	
	F2	275以上	40,000以上	485以上	70,000以上	20以上	30以上	143~192		0.05~0.21	0.10~0.60	0.30~0.80	0.040以下	0.040以下		0.50~0.81	0.44~0.65	
	SFVA F5A	245以上	(25)以上	410~590	(42~60)	18以上	40以上	—		0.15以下	0.50以下	0.30~0.60	0.030以下	0.030以下		4.00~6.00	0.45~0.65	
	SFVA F5B	275以上	(28)以上	480~660	(49~67)	18以上	35以上	—		0.15以下	0.50以下	0.30~0.60	0.030以下	0.030以下		4.00~6.00	0.45~0.65	
	F5	275以上	40,000以上	485以上	70,000以上	20以上	35以上	143~217		0.15以下	0.50以下	0.30~0.60	0.030以下	0.030以下	0.50以下	4.00~6.00	0.44~0.65	
	SFVA F5C	345以上	(35)以上	550~730	(56~74)	18以上	35以上	—		0.25以下	0.50以下	0.30~0.60	0.030以下	0.030以下		4.00~6.00	0.45~0.65	
	SFVA F5D	450以上	(46)以上	620~780	(63~80)	18以上	35以上	—		0.25以下	0.50以下	0.30~0.60	0.030以下	0.030以下		4.00~6.00	0.45~0.65	
	F5a	450以上	65,000以上	620以上	90,000以上	22以上	50以上	187~248		0.25以下	0.50以下	0.60以下	0.040以下	0.030以下	0.50以下	4.00~6.00	0.44~0.65	
	SFVA F9	380以上	(39)以上	590~760	(60~77)	18以上	40以上	–		0.15以下	0.50~1.00	0.30~0.60	0.030以下	0.030以下		8.00~10.00	0.90~1.10	
	F9	380以上	55,000以上	585以上	85,000以上	20以上	40以上	179~217		0.15以下	0.50~1.00	0.30~0.60	0.030以下	0.030以下		8.00~10.00	0.90~1.10	
	SFVA F11A	275以上	(28)以上	480~660	(49~67)	18以上	35以上	—		0.20以下	0.50~1.00	0.30~0.80	0.030以下	0.030以下		1.00~1.50	0.45~0.65	
	SFVA F11B	315以上	(32)以上	520~690	(53~70)	18以上	35以上	—		0.20以下	0.50~1.00	0.30~0.80	0.030以下	0.030以下		1.00~1.50	0.45~0.65	
	F11 Class2	275以上	40,000以上	485以上	70,000以上	20以上	30以上	143~207		0.10~0.20	0.50~1.00	0.30~0.80	0.040以下	0.040以下		1.00~1.50	0.44~0.65	
	SFVA F12	275以上	(28)以上	480~660	(49~67)	18以上	35以上	—		0.20以下	0.60以下	0.30~0.80	0.030以下	0.030以下		0.80~1.25	0.45~0.65	
	F12 Class2	275以上	40,000以上	485以上	70,000以上	20以上	30以上	143~207		0.10~0.20	0.10~0.60	0.30~0.80	0.040以下	0.040以下		0.80~1.25	0.44~0.65	
	SFVA F21A	205以上	(21)以上	410~590	(42~60)	18以上	40以上	—		0.15以下	0.50以下	0.30~0.60	0.030以下	0.030以下		2.65~3.35	0.80~1.00	
	SFVA F21B	315以上	(32)以上	520~690	(53~70)	18以上	35以上	—		0.15以下	0.50以下	0.30~0.60	0.030以下	0.030以下		2.65~3.35	0.80~1.00	
	F21	310以上	45,000以上	515以上	75,000以上	20以上	30以上	156~207		0.05~0.15	0.50以下	0.30~0.60	0.040以下	0.040以下		2.70~3.30	0.80~1.06	
	SFVA F22A	205以上	(21)以上	410~590	(42~60)	18以上	40以上	—		0.15以下	0.50以下	0.30~0.60	0.030以下	0.030以下		2.00~2.50	0.90~1.10	
	SFVA F22B	315以上	(32)以上	520~690	(53~70)	18以上	35以上	—		0.15以下	0.50以下	0.30~0.60	0.030以下	0.030以下		2.00~2.50	0.90~1.10	
	F22 Class3	310以上	45,000以上	515以上	75,000以上	20以上	30以上	156~207		0.05~0.15	0.50以下	0.30~0.60	0.040以下	0.040以下		2.00~2.50	0.87~1.13	
JIS G3214 ASTM A182	SUS F304	205以上	(21)以上	520以上	(53)以上	43以上	50以上	187以下		0.08以下	1.00以下	2.00以下	0.040以下	0.030以下	8.00~11.00	18.00~20.00		
	F304	205以上	30,000以上	515以上	75,000以上	30以上	50以上	—		0.08以下	1.00以下	2.00以下	0.045以下	0.030以下	8.00~11.00	18.00~20.00		
	SUS F304H	205以上	(21)以上	520以上	(53)以上	43以上	50以上	187以下		0.04~0.10	1.00以下	2.00以下	0.040以下	0.030以下	8.00~12.00	18.00~20.00		
	F304H	205以上	30,000以上	515以上	75,000以上	30以上	50以上	—		0.04~0.10	1.00以下	2.00以下	0.045以下	0.030以下	8.00~11.00	18.00~20.00		
	SUS F304L	175以上	(18)以上	480以上	(46)以上	29以上	50以上	187以下		0.030以下	1.00以下	2.00以下	0.040以下	0.030以下	9.00~13.00	18.00~20.00		
	F304L	170以上	25,000以上	485以上	70,000以上	30以上	50以上	—		0.030以下	1.00以下	2.00以下	0.045以下	0.030以下	8.00~13.00	18.00~20.00		
	SUS F310	205以上	(21)以上	520以上	(53)以上	34以上	50以上	187以下		0.15以下	1.00以下	2.00以下	0.040以下	0.030以下	19.00~22.00	24.00~26.00		
	F310	205以上	30,000以上	515以上	75,000以上	30以上	50以上	—		0.25以下	1.00以下	2.00以下	0.045以下	0.030以下	19.00~22.00	24.00~26.00		
	SUS F316	205以上	(21)以上	520以上	(53)以上	43以上	50以上	187以下		0.08以下	1.00以下	2.00以下	0.040以下	0.030以下	10.00~14.00	16.00~18.00	2.00~3.00	
	F316	205以上	30,000以上	515以上	75,000以上	30以上	50以上	—		0.08以下	1.00以下	2.00以下	0.045以下	0.030以下	10.00~14.00	16.00~18.00	2.00~3.00	
	SUS F316H	205以上	(21)以上	520以上	(53)以上	43以上	50以上	187以下		0.04~0.10	1.00以下	2.00以下	0.040以下	0.030以下	11.00~14.00	16.00~18.00	2.00~3.00	
	F316H	205以上	30,000以上	515以上	75,000以上	30以上	50以上	—		0.04~0.10	1.00以下	2.00以下	0.045以下	0.030以下	10.00~14.00	16.00~18.00	2.00~3.00	
	SUS F316L	175以上	(18)以上	480以上	(46)以上	29以上	50以上	187以下		0.030以下	1.00以下	2.00以下	0.040以下	0.030以下	12.00~15.00	16.00~18.00	2.00~3.00	
	F316L	170以上	25,000以上	485以上	70,000以上	30以上	50以上	—		0.030以下	1.00以下	2.00以下	0.045以下	0.030以下	10.00~15.00	16.00~18.00	2.00~3.00	
	SUS F321	205以上	(21)以上	520以上	(53)以上	43以上	50以上	187以下		0.08以下	1.00以下	2.00以下	0.040以下	0.030以下	9.00~12.00	17.00以上		Ti : 5 x C%~0.60
	F321	205以上	30,000以上	515以上	75,000以上	30以上	50以上	—		0.08以下	1.00以下	2.00以下	0.045以下	0.030以下	9.00~12.00	17.00~19.00		Ti : 5 x C%~0.70
	SUS F347	205以上	(21)以上	520以上	(53)以上	43以上	50以上	187以下		0.08以下	1.00以下	2.00以下	0.040以下	0.030以下	9.00~13.00	17.00~20.00		
	F347	205以上	30,000以上	515以上	75,000以上	30以上	50以上	—		0.08以下	1.00以下	2.00以下	0.045以下	0.030以下	9.00~13.00	17.00~20.00		
	SUS F321H	205以上	(21)以上	520以上	(53)以上	43以上	50以上	187以下		0.04~0.10	1.00以下	2.00以下	0.040以下	0.030以下	9.00~12.00	17.00以上		Ti : 4 x C%~0.60
	F321H	205以上	30,000以上	515以上	75,000以上	30以上	50以上	—		0.04~0.10	1.00以下	2.00以下	0.045以下	0.030以下	9.00~12.00	17.00~19.00		Ti : 4 x C%~0.70

注) ①鋼材の寸法により数値が異なるので該当規格を参照のこと。
② CとMnの最大値に下の相関関係がある。

A105

C(%)	Mn(%)
0.35	1.05
0.34	1.11
0.33	1.17
0.32	1.23
0.31	1.29
0.30	1.35

SFVC 2A
C≦0.30%の時
Mn≦1.35%の
含有を許される。

③CとMnの最大値に下の相関関係がある。

A181

C(%)	Mn(%)
0.35	1.10
0.34	1.14
0.33	1.18
0.32	1.22
0.31	1.26
0.30	1.30
0.29	1.34

④SFL2はC 0.25%以下の場合
Mn 1.50%以下を含有することができる。

⑤シャルピーVノッチ衝撃テストの最小吸収エネルギー値は標準試験片で下記の通りである。(10×10mm)

規格番号	最小吸収エネルギー 3個の試験片の平均	最小吸収エネルギー 1個の試験片	テスト温度
LF1	13ft・ℓbf 18(J)	10ft・ℓbf 14(J)	– 29℃
LF2	15ft・ℓbf 20(J)	12ft・ℓbf 16(J)	– 46℃
LF3	15ft・ℓbf 20(J)	12ft・ℓbf 16(J)	–101℃
SFL1	2.1・kg f・m 21(J)	1.4・kg f・m 14(J)	– 30℃
SFL2	2.8・kg f・m 27(J)	2.1・kg f・m 21(J)	– 45℃
SFL3	2.8・kg f・m 27(J)	2.1・kg f・m 21(J)	–101℃

◎の機械的性質は下記の通り

記号	伸び % 14A号試験片 軸方向	伸び % 14A号試験片 切線方向	絞り % 軸方向	絞り % 切線方向
SF390A(SF40A)	25 以上	21 以上	45 以上	35 以上
SF440A(SF45A)	24 以上	19 以上	45 以上	35 以上

JIS JISフランジのメール、フィメール、タング、グルーブ寸法　JIS B2220-2012

はめ込み形（MF）

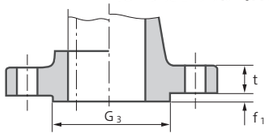

メール座（MF-M）

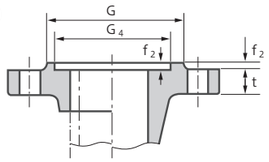

フィメール座（MF-F）

み ぞ 形（TG）

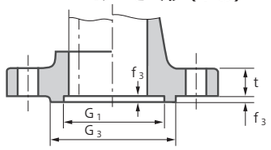

タング座（TG-T）

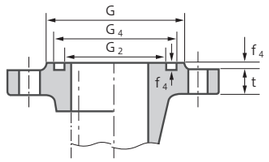

グルーブ座（TG-G）

単位：mm

呼び径		はめ込み形				み ぞ 形					
A	B	G_3	G_4	f_1	f_2	G_1	G_3	f_3	G_2	G_4	f_4
10	3/8	38	39	6	5	28	38	6	27	39	5
15	1/2	42	43	6	5	32	42	6	31	43	5
20	3/4	50	51	6	5	38	50	6	37	51	5
25	1	60	61	6	5	45	60	6	44	61	5
32	1 1/4	70	71	6	5	55	70	6	54	71	5
40	1 1/2	75	76	6	5	60	75	6	59	76	5
50	2	90	91	6	5	70	90	6	69	91	5
65	2 1/2	110	111	6	5	90	110	6	89	111	5
80	3	120	121	6	5	100	120	6	99	121	5
90	3 1/2	130	131	6	5	110	130	6	109	131	5
100	4	145	146	6	5	125	145	6	124	146	5
125	5	175	176	6	5	150	175	6	149	176	5
150	6	215(212)	216(213)	6	5	190(187)	215(212)	6	189(186)	216(213)	5
200	8	260	261	6	5	230	260	6	229	261	5
250	10	325	326	6	5	295	325	6	294	326	5
300	12	375(370)	376(371)	6	5	340	375(370)	6	339	376(371)	5
350	14	415	416	6	5	380	415	6	379	416	5
400	16	475	476	6	5	440	475	6	439	476	5
450	18	523	524	6	5	483	523	6	482	524	5
500	20	575	576	6	5	535	575	6	534	576	5
550	22	625	626	6	5	585	625	6	584	626	5
600	24	675	676	6	5	635	675	6	634	676	5
650	26	727	728	6	5	682	727	6	681	728	5
700	28	777	778	6	5	732	777	6	731	778	5
750	30	832	833	6	5	787	832	6	786	833	5
800	32	882	883	6	5	837	882	6	836	883	5
850	34	934	935	6	5	889	934	6	888	935	5
900	36	987	988	6	5	937	987	6	936	988	5
1000	40	1092	1094	6	5	1042	1092	6	1040	1094	5
1100	44	1192	1194	6	5	1142	1192	6	1140	1194	5
1200	48	1292	1294	6	5	1237	1292	6	1235	1294	5
1350	54	1442	1444	6	5	1387	1442	6	1385	1444	5
1500	60	1592	1594	6	5	1537	1592	6	1535	1594	5

G寸法は、平面座（RF）のG寸法による。括弧内の寸法は、呼び圧力10Kのフランジに限って適用する。

JIS JIS呼び圧力2Kフランジ

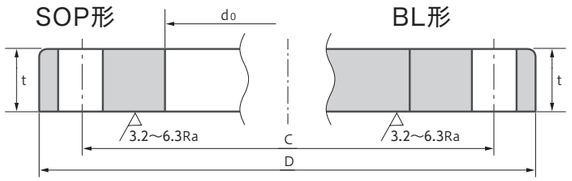

JIS B2220-2012（参考）

単位：mm

呼び径		適用管の外径	※内径	外径	厚み	ボルト穴			重量（kg）	
						中心径	数	径		
A	B		d_0	D	t	C			SOP形	BL形
450	18	457.2	460.0	605	22	555	16	23	19.9	48.8
500	20	508.0	511.0	655	22	605	20	23	21.5	57.1
550	22	558.8	562.0	720	24	665	20	25	28.2	75.2
600	24	609.6	613.0	770	24	715	20	25	30.4	86.3
650	26	660.4	664.0	825	24	770	24	25	33.5	99.1
700	28	711.2	715.0	875	24	820	24	25	35.8	111.8
750	30	762.0	766.0	945	24	880	24	27	43.0	130.3
800	32	812.8	817.0	995	24	930	24	27	45.4	144.7
850	34	863.6	868.0	1045	24	980	24	27	47.8	159.9
900	36	914.4	919.0	1095	24	1030	24	27	50.1	175.8
1000	40	1016.0	1021.0	1195	26	1130	28	27	58.9	226.9
1100	44	1117.6	1122.0	1305	26	1240	28	27	67.9	271.2
1200	48	1219.2	1224.0	1420	26	1350	32	27	79.7	321.2
1350	54	1371.6	1376.0	1575	26	1505	32	27	90.5	396.2
1500	60	1524.0	1529.0	1730	28	1660	36	27	109.6	515.4

この規格はフランジの基準寸法を規定しているが、内径と形状の規定はない。（※内径寸法は参考値である。）

JIS JIS呼び圧力5Kフランジ

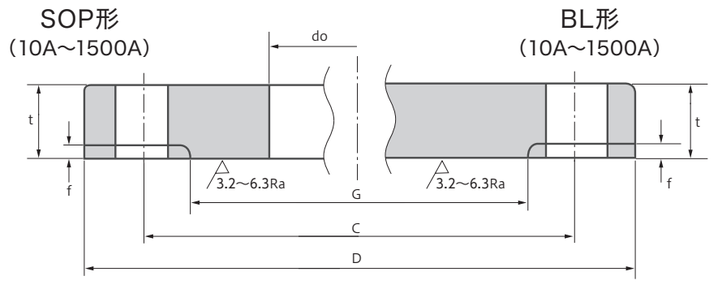

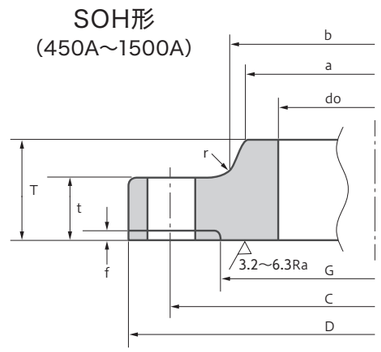

JIS B2220-2012

単位：mm

呼び径		適用管の外径	※内径	外径	厚み		全長	ハブ部分			ガスケット座		ボルト穴			重量（kg）		
					t			ハブ先	ハブ元	半径	座厚	座径	中心径	数	径			
A	B		d_0	D	BL以外	BLの場合	T	a	b	r	f	G	C			SOP形	SOH形	BL形
10	3/8	17.3	17.8	75	9	9	–	–	–	–	1	39	55	4	12	0.26	–	0.28
15	1/2	21.7	22.2	80	9	9	–	–	–	–	1	44	60	4	12	0.30	–	0.32
20	3/4	27.2	27.7	85	10	10	–	–	–	–	1	49	65	4	12	0.36	–	0.41
25	1	34.0	34.5	95	10	10	–	–	–	–	1	59	75	4	12	0.45	–	0.52
32	1 1/4	42.7	43.2	115	12	12	–	–	–	–	2	70	90	4	15	0.77	–	0.91
40	1 1/2	48.6	49.1	120	12	12	–	–	–	–	2	75	95	4	15	0.82	–	1.00
50	2	60.5	61.1	130	14	14	–	–	–	–	2	85	105	4	15	1.06	–	1.38
65	2 1/2	76.3	77.1	155	14	14	–	–	–	–	2	110	130	4	15	1.48	–	2.00
80	3	89.1	90.0	180	14	14	–	–	–	–	2	121	145	4	19	1.97	–	2.67
90	3 1/2	101.6	102.6	190	14	14	–	–	–	–	2	131	155	4	19	2.08	–	2.99
100	4	114.3	115.4	200	16	16	–	–	–	–	2	141	165	8	19	2.35	–	3.66
125	5	139.8	141.2	235	16	16	–	–	–	–	2	176	200	8	19	3.20	–	5.16
150	6	165.2	166.6	265	18	18	–	–	–	–	2	206	230	8	19	4.39	–	7.47
175	7	190.7	192.1	300	18	18	–	–	–	–	2	232	260	8	23	5.42	–	9.52
200	8	216.3	218.0	320	20	20	–	–	–	–	2	252	280	8	23	6.24	–	12.1
225	9	241.8	243.7	345	20	20	–	–	–	–	2	277	305	12	23	6.57	–	13.9
250	10	267.4	269.5	385	22	22	–	–	–	–	2	317	345	12	23	9.39	–	19.2
300	12	318.5	321.0	430	22	22	–	–	–	–	3	360	390	12	23	10.2	–	24.2
350	14	355.6	358.1	480	24	24	–	–	–	–	3	403	435	12	25	14.0	–	33.0
400	16	406.4	409.0	540	24	24	–	–	–	–	3	463	495	16	25	16.9	–	41.7
450	18	457.2	460.0	605	24	24	40	495	500	5	3	523	555	16	25	21.4	24.9	52.7
500	20	508.0	511.0	655	24	24	40	546	552	5	3	573	605	20	25	23.0	27.0	61.6
550	22	558.8	562.0	720	26	26	42	597	603	5	3	630	665	20	27	30.1	34.5	80.8
600	24	609.6	613.0	770	26	26	44	648	654	5	3	680	715	20	27	32.5	37.8	92.7
650	26	660.4	664.0	825	26	28	48	702	708	5	3	735	770	24	27	35.6	43.2	114.0
700	28	711.2	715.0	875	26	30	48	751	758	5	3	785	820	24	27	38.0	45.8	138.0
750	30	762.0	766.0	945	28	32	52	802	810	5	3	840	880	24	33	48.4	57.7	171.0
800	32	812.8	817.0	995	28	34	52	854	862	5	3	890	930	24	33	51.2	61.3	202.0
850	34	863.6	868.0	1045	28	36	54	904	912	5	3	940	980	24	33	53.9	65.3	237.0
900	36	914.4	919.0	1095	30	36	56	956	964	5	3	990	1030	24	33	60.7	73.1	260.0
1000	40	1016.0	1021.0	1195	32	40	60	1058	1066	5	3	1090	1130	28	33	70.1	84.8	345.0
1100	44	1117.6	1122.0	1305	32	44	71	1158	1170	7	3	1200	1240	28	33	81.6	105.0	454.0
1200	48	1219.2	1224.0	1420	34	48	77	1260	1272	7	3	1305	1350	32	33	101.0	129.0	586.0
1350	54	1371.6	1376.0	1575	34	54	80	1414	1426	7	3	1460	1505	32	33	116.0	151.0	814.0
1500	60	1524.0	1529.0	1730	36	58	86	1568	1580	7	3	1615	1660	36	33	137.0	180.0	1060.0

JIS B 2220には、SW形、LJ形、TR形、WN形及びIT形が規定されているが、本カタログでは省略した。

JIS JIS呼び圧力10Kフランジ

SOP形
（10A～1500A）

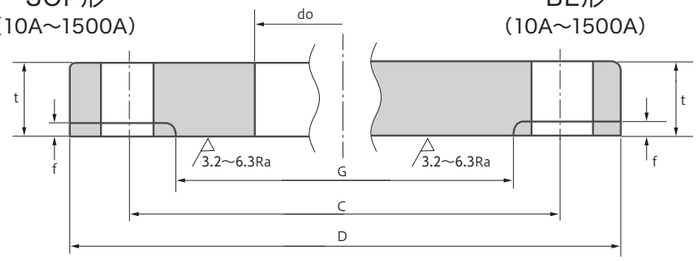

BL形
（10A～1500A）

SOH形
（250A～1500A）

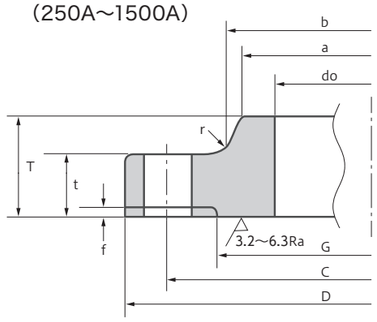

JIS B 2220-2012

単位：mm

呼び径		適用管の外径	※内径	外径	厚み t		全長	ハブ部分			ガスケット座		ボルト穴			重量（kg）		
								ハブ先	ハブ元	半径	座厚	座径	中心径	数	径	SOP形	SOH形	BL形
A	B		d_0	D	BL以外	BLの場合	T	a	b	r	f	G	C					
10	3/8	17.3	17.8	90	12	12	–	–	–	–	1	46	65	4	15	0.51	–	0.53
15	1/2	21.7	22.2	95	12	12	–	–	–	–	1	51	70	4	15	0.56	–	0.60
20	3/4	27.2	27.7	100	14	14	–	–	–	–	1	56	75	4	15	0.72	–	0.79
25	1	34.0	34.5	125	14	14	–	–	–	–	1	67	90	4	19	1.12	–	1.22
32	1 1/4	42.7	43.2	135	16	16	–	–	–	–	2	76	100	4	19	1.47	–	1.66
40	1 1/2	48.6	49.1	140	16	16	–	–	–	–	2	81	105	4	19	1.55	–	1.79
50	2	60.5	61.1	155	16	16	–	–	–	–	2	96	120	4	19	1.86	–	2.23
65	2 1/2	76.3	77.1	175	18	18	–	–	–	–	2	116	140	4	19	2.58	–	3.24
80	3	89.1	90.0	185	18	18	–	–	–	–	2	126	150	8	19	2.58	–	3.48
90	3 1/2	101.6	102.6	195	18	18	–	–	–	–	2	136	160	8	19	2.73	–	3.90
100	4	114.3	115.4	210	18	18	–	–	–	–	2	151	175	8	19	3.10	–	4.57
125	5	139.8	141.2	250	20	20	–	–	–	–	2	182	210	8	23	4.73	–	7.18
150	6	165.2	166.6	280	22	22	–	–	–	–	2	212	240	8	23	6.30	–	10.1
175	7	190.7	192.1	305	22	22	–	–	–	–	2	237	265	12	23	6.75	–	11.8
200	8	216.3	218.0	330	22	22	–	–	–	–	2	262	290	12	23	7.46	–	13.9
225	9	241.8	243.7	350	22	22	–	–	–	–	2	282	310	12	23	7.70	–	15.8
250	10	267.4	269.5	400	24	24	36	288	292	6	2	324	355	12	25	11.8	12.7	22.6
300	12	318.5	321.0	445	24	24	38	340	346	6	3	368	400	16	25	12.6	13.8	27.8
350	14	355.6	358.1	490	26	26	42	380	386	6	3	413	445	16	25	16.3	18.2	36.9
400	16	406.4	409.0	560	28	28	44	436	442	6	3	475	510	16	27	23.2	25.8	52.1
450	18	457.2	460.0	620	30	30	48	496	502	6	3	530	565	20	27	29.3	33.4	68.4
500	20	508.0	511.0	675	30	30	48	548	554	6	3	585	620	20	27	33.3	38.0	81.6
550	22	558.8	562.0	745	32	34	52	604	610	6	3	640	680	20	33	42.9	49.4	112.0
600	24	609.6	613.0	795	32	36	52	656	662	6	3	690	730	24	33	45.4	52.6	134.0
650	26	660.4	664.0	845	34	38	56	706	712	6	3	740	780	24	33	51.8	60.2	161.0
700	28	711.2	715.0	905	34	40	58	762	770	6	3	800	840	24	33	59.0	70.2	196.0
750	30	762.0	766.0	970	36	44	62	816	824	6	3	855	900	24	33	72.8	86.5	248.0
800	32	812.8	817.0	1020	36	46	64	868	876	6	3	905	950	28	33	76.0	92.0	286.0
850	34	863.6	868.0	1070	36	48	66	920	928	6	3	955	1000	28	33	80.1	98.7	330.0
900	36	914.4	919.0	1120	38	50	70	971	979	6	3	1005	1050	28	33	88.9	110.0	377.0
1000	40	1016.0	1021.0	1235	40	56	74	1073	1081	6	3	1110	1160	28	39	109.0	133.0	512.0
1100	44	1117.6	1122.0	1345	42	62	95	1175	1185	8	3	1220	1270	28	39	131.0	175.0	675.0
1200	48	1219.2	1224.0	1465	44	66	101	1278	1290	8	3	1325	1380	32	39	163.0	215.0	854.0
1350	54	1371.6	1376.0	1630	48	74	110	1432	1450	8	3	1480	1540	36	45	204.0	274.0	1180.0
1500	60	1524.0	1529.0	1795	50	82	123	1585	1605	8	3	1635	1700	40	45	248.0	340.0	1590.0

JIS B 2220には、SW形、LJ形、TR形、WN形及びIT形が規定されているが、本カタログでは省略した。

JIS JIS呼び圧力16Kフランジ

SOP形
（規定なし）

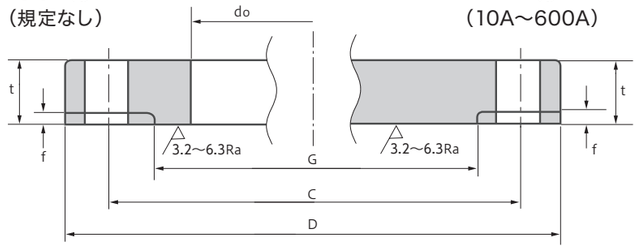

BL形
（10A～600A）

SOH形
（10A～600A）

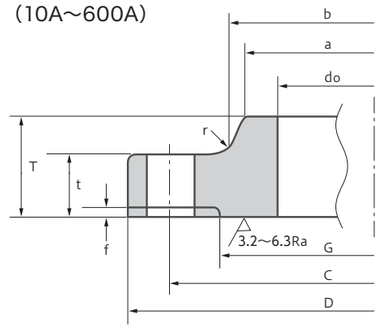

JIS B 2220-2012

単位：mm

呼び径		適用管の外径	※内径	外径	厚み	全長	ハブ部分			ガスケット座		ボルト穴			重量（kg）		
							ハブ先	ハブ元	半径	座厚	座径	中心径	数	径	SOP形	SOH形	BL形
A	B		d_0	D	t	T	a	b	r	f	G	C					
10	3/8	17.3	17.8	90	12	16	26	28	4	1	46	65	4	15	0.51	0.52	0.53
15	1/2	21.7	22.2	95	12	16	30	32	4	1	51	70	4	15	0.56	0.58	0.60
20	3/4	27.2	27.7	100	14	20	38	42	4	1	56	75	4	15	0.72	0.75	0.79
25	1	34.0	34.5	125	14	20	46	50	4	1	67	90	4	19	1.13	1.16	1.22
32	1 1/4	42.7	43.2	135	16	22	56	60	5	2	76	100	4	19	1.46	1.53	1.66
40	1 1/2	48.6	49.1	140	16	24	62	66	5	2	81	105	4	19	1.56	1.64	1.79
50	2	60.5	61.1	155	16	24	76	80	5	2	96	120	8	19	1.7	1.83	2.09
65	2 1/2	76.3	77.1	175	18	26	94	98	5	2	116	140	8	19	2.4	2.58	3.08
80	3	89.1	90.0	200	20	28	108	112	6	2	132	160	8	23	3.5	3.61	4.41
90	3 1/2	101.6	102.6	210	20	30	120	124	6	2	145	170	8	23	3.7	3.89	4.92
100	4	114.3	115.4	225	22	34	134	138	6	2	160	185	8	23	4.5	4.87	6.29
125	5	139.8	141.2	270	22	34	164	170	6	2	195	225	8	25	6.5	7.09	9.21
150	6	165.2	166.6	305	24	38	196	202	6	2	230	260	12	25	8.7	9.57	12.7
200	8	216.3	218.0	350	26	40	244	252	6	2	275	305	12	25	10.9	12.0	18.4
250	10	267.4	269.5	430	28	44	304	312	6	2	345	380	12	27	18.0	20.1	30.4
300	12	318.5	321.0	480	30	48	354	364	8	3	395	430	16	27	21.5	24.3	40.5
350	14	355.6	358.1	540	34	52	398	408	8	3	440	480	16	33	30.8	34.4	57.5
400	16	406.4	409.0	605	38	60	446	456	10	3	495	540	16	33	42.8	47.4	81.7
450	18	457.2	460.0	675	40	64	504	514	10	3	560	605	20	33	55.1	61.8	107.0
500	20	508.0	511.0	730	42	68	558	568	10	3	615	660	20	33	65.1	73.7	132.0
550	22	558.8	562.0	795	44	70	612	622	10	3	670	720	20	39	77.9	87.9	163.0
600	24	609.6	613.0	845	46	74	666	676	10	3	720	770	24	39	86.0	98.4	192.0

JIS B 2220には、SW形、LJ形、TR形、WN形及びIT形が規定されているが、本カタログでは省略した。
JIS B 2220は、SOP形の規定はなく、呼び径10A～600AのSOH形FFとBL形FFを規定している。

JIS JIS呼び圧力20Kフランジ

BL形
（10A～600A）

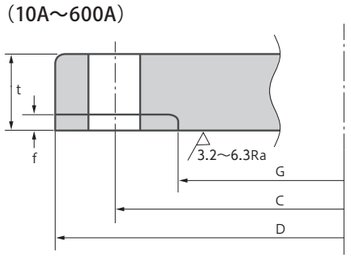

SOH形（A形）
（10A～600A）

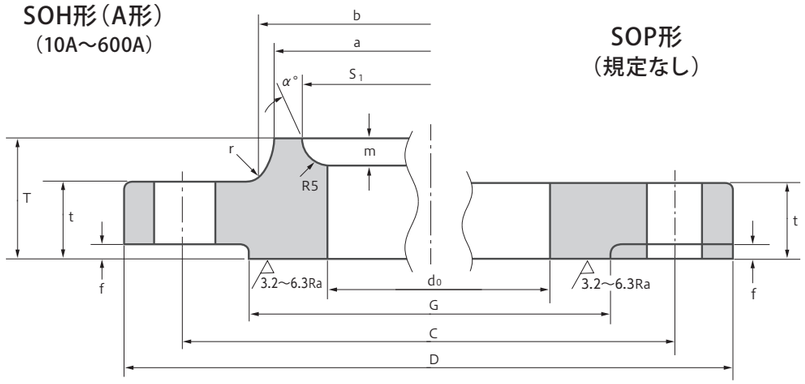

SOP形
（規定なし）

SOH形（B形）
（10A～50A）

SOH形（C形）
（65A～600A）

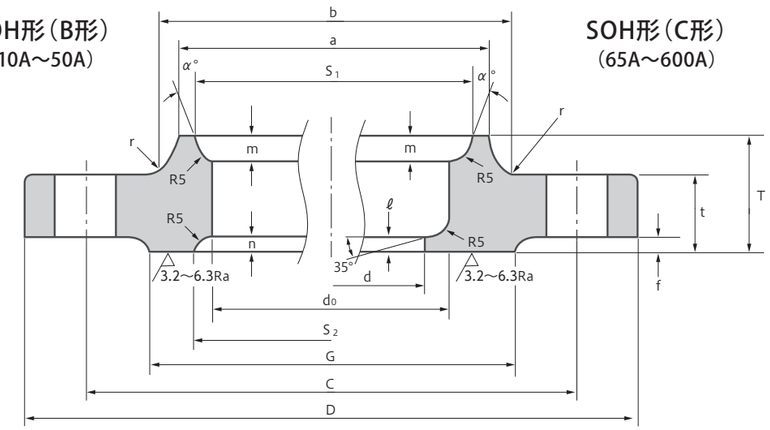

JIS B 2220-2012

単位：mm

呼び径 A	呼び径 B	適用管の外径	※内径 d0	外径 D	厚み t	全長 T	ハブの径 a	ハブの径 b	半径 r	ガスケット座 座厚 f	ガスケット座 座径 G	内径 d
10	3/8	17.3	17.8	90	14	20	30	32	4	1	46	–
15	1/2	21.7	22.2	95	14	20	34	36	4	1	51	–
20	3/4	27.2	27.7	100	16	22	40	42	4	1	56	–
25	1	34.0	34.5	125	16	24	48	50	4	1	67	–
32	1 1/4	42.7	43.2	135	18	26	56	60	5	2	76	–
40	1 1/2	48.6	49.1	140	18	26	62	66	5	2	81	–
50	2	60.5	61.1	155	18	26	76	80	5	2	96	–
65	2 1/2	76.3	77.1	175	20	30	100	104	5	2	116	65.9
80	3	89.1	90.0	200	22	34	113	117	6	2	132	78.1
90	3 1/2	101.6	102.6	210	24	36	126	130	6	2	145	90.2
100	4	114.3	115.4	225	24	36	138	142	6	2	160	102.3
125	5	139.8	141.2	270	26	40	166	172	6	2	195	126.6
150	6	165.2	166.6	305	28	42	196	202	6	2	230	151.0
200	8	216.3	218.0	350	30	46	244	252	6	2	275	199.9
250	10	267.4	269.5	430	34	52	304	312	6	2	345	248.8
300	12	318.5	321.0	480	36	56	354	364	8	3	395	297.9
350	14	355.6	358.1	540	40	62	398	408	8	3	440	333.4
400	16	406.4	409.0	605	46	70	446	456	10	3	495	381.0
450	18	457.2	460.0	675	48	78	504	514	10	3	560	431.8
500	20	508.0	511.0	730	50	84	558	568	10	3	615	482.6
550	22	558.8	562.0	795	52	90	612	622	10	3	670	533.4
600	24	609.6	613.0	845	54	96	666	676	10	3	720	584.2

JIS B 2220には、SW形、LJ形、TR形、WN形及びIT形が規定されているが、本カタログでは省略した。
JIS B 2220は、SOP形の規定はなく、呼び径10A～600AのSOH形RFとBL形RFを規定している。
SOH形（C形）の内径Bは、JIS G3454（圧力配管用炭素鋼鋼管）及びJIS G3456（高温配管用炭素鋼鋼管）のスケジュール40の場合の例を示したものである。

単位：mm

ボルト穴 中心径 C	ボルト穴 数	ボルト穴 径	ハブ部側内径の詳細 S1	ハブ部側内径の詳細 m	ハブ部側内径の詳細 α°	ガスケット面側内径の詳細 S2	ガスケット面側内径の詳細 n	ガスケット面側内径の詳細 ℓ	重量（kg） SOP形	重量（kg） SOH形 A形	重量（kg） SOH形 B・C形	重量（kg） BL形	呼び径 B	呼び径 A
65	4	15	27	4	–	27	4.0	–	0.6	0.58	0.58	0.59	3/8	10
70	4	15	31	4	–	31	4.0	–	0.7	0.65	0.64	0.67	1/2	15
75	4	15	37	4	–	37	4.0	–	0.8	0.81	0.80	0.86	3/4	20
90	4	19	44	4	–	44	4.5	–	1.3	1.27	1.26	1.34	1	25
100	4	19	52	4	–	53	5.0	–	1.6	1.58	1.57	1.73	1 1/4	32
105	4	19	58	4	–	59	5.5	–	1.7	1.68	1.66	1.87	1 1/2	40
120	8	19	70	4	–	72	5.5	–	1.9	1.89	1.86	2.20	2	50
140	8	19	94	6	20°	–	–	6	2.6	2.73	2.81	3.24	2 1/2	65
160	8	23	107	6	20°	–	–	6	3.8	3.85	3.95	4.63	3	80
170	8	23	120	6	20°	–	–	6	4.4	4.47	4.59	5.67	3 1/2	90
185	8	23	132	6	20°	–	–	6	4.9	5.03	5.18	6.61	4	100
225	8	25	160	7	30°	–	–	6	7.8	7.94	8.15	10.5	5	125
260	12	25	186	8	30°	–	–	6	10.1	10.4	10.7	14.4	6	150
305	12	25	237	9	30°	–	–	6	12.6	13.1	13.6	20.8	8	200
380	12	27	290	10	30°	–	–	6	21.9	23.1	23.8	36.2	10	250
430	16	27	345	11	30°	–	–	6	25.8	27.2	28.1	47.4	12	300
480	16	33	384	12	35°	–	–	6	36.2	38.4	39.5	66.1	14	350
540	16	33	437	13	35°	–	–	7	51.7	53.9	55.5	97.0	16	400
605	20	33	490	15	35°	–	–	7	66.1	71.0	72.9	126	18	450
660	20	33	544	16	35°	–	–	7	77.4	84.6	86.7	155	20	500
720	20	39	595	16	35°	–	–	7	92.2	102	104.0	190	22	550
770	24	39	646	18	35°	–	–	7	101.1	115	117.0	223	24	600

JIS JIS呼び圧力30Kフランジ

BL形
（10A～400A）

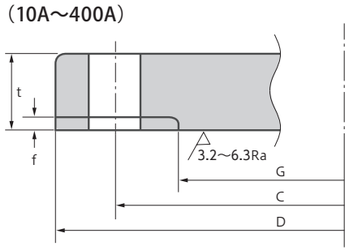

SOH形（A形）
（10A～400A）

SOH形（B形）
（10A～50A）

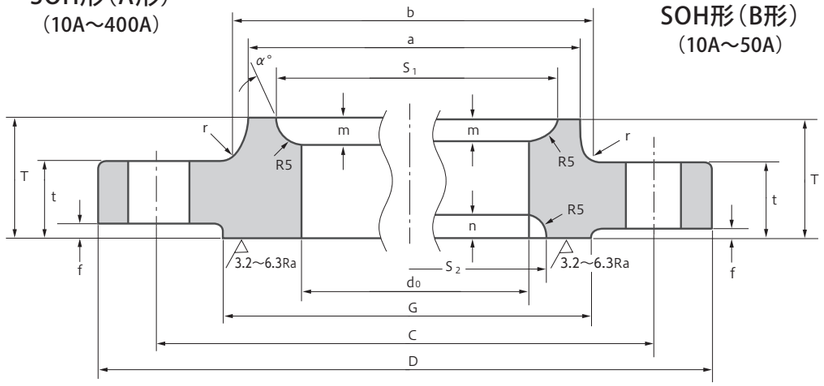

SOP形（規定なし）

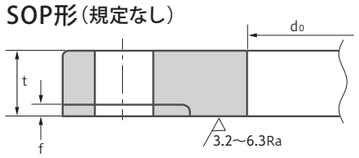

SOH形（C形）
（65A～400A）

WN形
（15A～400A）

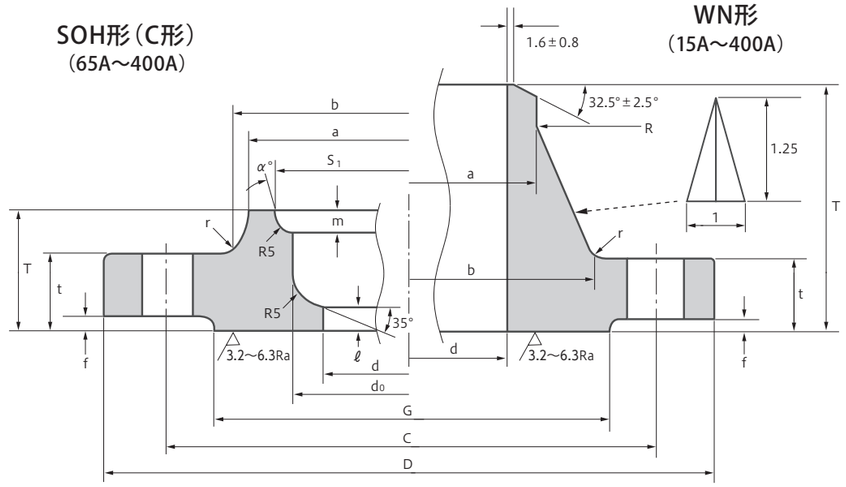

JIS B 2220-2012

単位：mm

呼び径 A	呼び径 B	適用管の外径	共通部分 外径 D	共通部分 厚み t	共通部分 ガスケット座 座厚 f	共通部分 ガスケット座 座径 G	共通部分 ボルト穴 中心径 C	共通部分 ボルト穴 数	共通部分 ボルト穴 径	SOP形、SOH形 内径 d_0	SOP形、SOH形 全長 T	SOP形、SOH形 ハブ部分 ハブ先 a	SOP形、SOH形 ハブ部分 ハブ元 b	SOP形、SOH形 ハブ部分 半径 r	SOP形、SOH形 内径 d
10	3/8	17.3	110	16	1	52	75	4	19	17.8	24	30	34	4	–
15	1/2	21.7	115	18	1	55	80	4	19	22.2	26	36	40	5	–
20	3/4	27.2	120	18	1	60	85	4	19	27.7	28	42	46	5	–
25	1	34.0	130	20	1	70	95	4	19	34.5	30	50	54	5	–
32	1 1/4	42.7	140	22	2	80	105	4	19	43.2	32	60	64	6	–
40	1 1/2	48.6	160	22	2	90	120	4	23	49.1	34	66	70	6	–
50	2	60.5	165	22	2	105	130	8	19	61.1	36	82	86	6	–
65	2 1/2	76.3	200	26	2	130	160	8	23	77.1	40	102	106	8	65.9
80	3	89.1	210	28	2	140	170	8	23	90.0	44	115	121	8	78.1
90	3 1/2	101.6	230	30	2	150	185	8	25	102.6	46	128	134	8	90.2
100	4	114.3	240	32	2	160	195	8	25	115.4	48	141	147	8	102.3
125	5	139.8	275	36	2	195	230	8	25	141.2	54	166	172	8	126.6
150	6	165.2	325	38	2	235	275	12	27	166.6	58	196	204	8	151.0
200	8	216.3	370	42	2	280	320	12	27	218.0	64	248	256	8	199.9
250	10	267.4	450	48	2	345	390	12	33	269.5	72	306	314	10	248.8
300	12	318.5	515	52	3	405	450	16	33	321.0	78	360	370	10	297.9
350	14	355.6	560	54	3	450	495	16	33	358.1	84	402	412	12	333.4
400	16	406.4	630	60	3	510	560	16	39	409.0	92	456	468	15	381.0

JIS B2220は呼び10A～400AのSOH形RFとBL形RF及びWN形RFを規定しており、SOP形の規定はない。
WN形の内径Bは、JIS G3454（圧力配管用炭素鋼鋼管）及びJIS G3456（高温配管用炭素鋼鋼管）のスケジュール40の場合の例を示したものである。

単位：mm

SOH形、A、B、C形 内径部詳細 S_1	m	S_2	n	α°	ℓ	WN形 内径 d	ハブ部分 ハブ先 a	ハブ部分 ハブ元 b	全長 T	半径 r	重量 SOH形 A形	重量 SOH形 B・C形	重量 WN形	重量 SOP形	重量 BL形	呼び径 B	呼び径 A
27	4.0	27	4	–	–	–	–	–	–	–	1.00	1.00	–	1.0	1.00	3/8	10
31	4.0	40	5	–	–	16.1	21.7	40	45	6	1.24	1.22	1.33	1.2	1.25	1/2	15
37	5.0	44	5	–	–	21.4	27.2	44	45	6	1.36	1.34	1.45	1.3	1.38	3/4	20
44	6.0	52	5	–	–	27.2	34.0	52	48	6	1.77	1.75	1.92	1.7	1.84	1	25
52	6.0	60	5	–	–	35.5	42.7	62	52	6	2.17	2.15	2.39	2.2	2.32	1 1/4	32
58	6.0	66	5	–	–	41.2	48.6	70	54	6	2.82	2.79	3.09	2.9	3.00	1 1/2	40
70	6.5	78	5	–	–	52.7	60.5	84	57	8	2.89	2.86	3.24	2.8	3.14	2	50
96	9.5	–	–	20°	6	65.9	76.3	104	69	8	4.88	4.96	5.70	4.8	5.50	2 1/2	65
109	9.5	–	–	20°	6	78.1	89.1	118	73	8	5.70	5.80	6.72	5.6	6.63	3	80
122	9.5	–	–	20°	6	90.2	101.6	130	74	8	7.13	7.25	8.31	7.0	8.55	3 1/2	90
135	9.5	–	–	20°	6	102.3	114.3	142	76	8	8.01	8.16	9.40	7.8	10.0	4	100
160	9.5	–	–	20°	6	126.6	139.8	172	86	10	11.6	11.9	14.0	11.4	15.3	5	125
186	9.5	–	–	20°	6	151.0	165.2	202	95	10	17.0	17.3	20.2	16.3	22.2	6	150
237	9.5	–	–	20°	6	199.9	216.3	254	102	10	22.2	22.6	27.2	21.1	32.6	8	200
290	10.0	–	–	20°	6	248.8	267.4	312	118	12	36.8	37.5	45.2	35.0	55.2	10	250
345	12.0	–	–	30°	6	297.9	318.5	366	127	15	49.1	50.0	61.0	47.0	77.9	12	300
383	13.0	–	–	30°	6	333.4	355.6	406	134	15	60.4	61.5	74.5	56.6	96.9	14	350
435	14.0	–	–	30°	7	381.0	406.4	462	149	20	82.0	83.7	103.0	76.9	136.0	16	400

JIS JIS呼び圧力40Kフランジ

SOP形（規定なし）

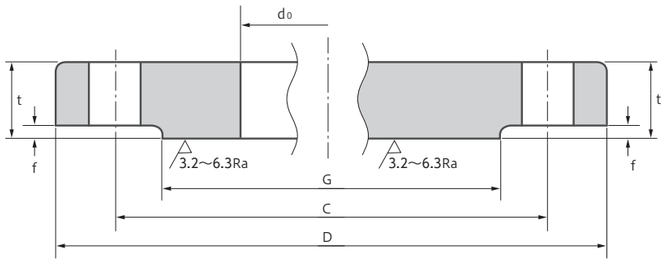

BL形
（15A～400A）

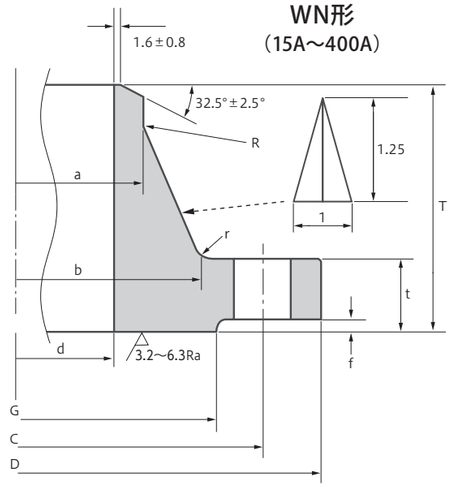

WN形
（15A～400A）

JIS B 2220-2012

単位：mm

呼び径 A	呼び径 B	適用管の外径	外径 D	※内径 d_0	厚み t	ガスケット座 座厚 f	ガスケット座 径 G	ハブ元 r	ボルト穴 中心径 C	ボルト穴 数	ボルト穴 径	※ WN形 内径 d	※ WN形 ハブ先 a	※ WN形 ハブ元 b	※ WN形 全長 T	重量（kg） SOP形	重量（kg） BL形	重量（kg） WN形
15	1/2	21.7	115	22.2	20	1	55	6	80	4	19	16.1	21.7	40	48	1.3	1.40	1.47
20	3/4	27.2	120	27.7	20	1	60	6	85	4	19	21.4	27.2	45	48	1.5	1.54	1.61
25	1	34.0	130	34.5	22	1	70	6	95	4	19	27.2	34.0	54	53	1.9	2.03	2.14
32	1 1/4	42.7	140	43.2	24	2	80	6	105	4	19	35.5	42.7	62	54	2.4	2.54	2.60
40	1 1/2	48.6	160	49.1	24	2	90	6	120	4	23	41.2	48.6	72	59	3.1	3.29	3.41
50	2	60.5	165	61.1	26	2	105	8	130	8	19	52.7	60.5	87	65	3.3	3.74	3.88
65	2 1/2	76.3	200	77.1	30	2	130	8	160	8	23	65.9	76.3	108	78	5.5	6.38	6.68
80	3	89.1	210	90.0	32	2	140	8	170	8	23	78.1	89.1	119	78	6.4	7.62	7.61
90	3 1/2	101.6	230	102.6	34	2	150	8	185	8	25	90.2	101.6	130	79	7.9	9.73	9.31
100	4	114.3	250	115.4	36	2	165	8	205	8	25	102.3	114.3	146	85	9.9	12.4	11.8
125	5	139.8	300	141.2	40	2	200	10	250	8	27	126.6	139.8	186	108	15.9	20.2	20.3
150	6	165.2	355	166.6	44	2	240	10	295	12	33	151.0	165.2	215	117	23.2	30.0	29.2
200	8	216.3	405	218.0	50	2	290	10	345	12	33	199.9	216.3	270	130	32.1	45.7	41.9
250	10	267.4	475	269.5	56	2	355	12	410	12	33	248.8	267.4	333	152	48.6	72.3	66.1
300	12	318.5	540	321.0	60	3	410	15	470	16	39	297.9	318.5	380	153	61.1	97.0	81.2
350	14	355.6	585	358.1	64	3	455	15	515	16	39	333.4	355.6	425	168	75.2	123	103
400	16	406.4	645	409.0	70	3	515	20	570	16	39	381.0	406.4	466	168	97.4	167	127

WN形の内径Bは、JIS G3454（圧力配管用炭素鋼鋼管）及びJIS G3456（高温配管用炭素鋼鋼管）のスケジュール40の場合の例を示したものである。

JIS JIS呼び圧力63Kフランジ

SOP形（規定なし）

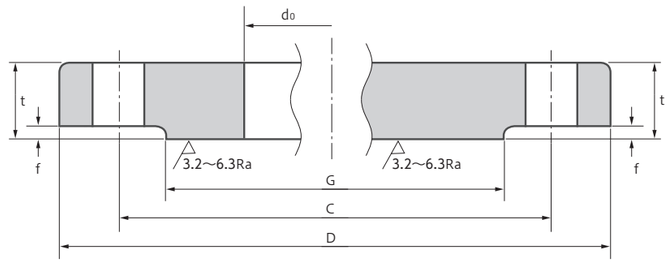

BL形
（15A～400A）

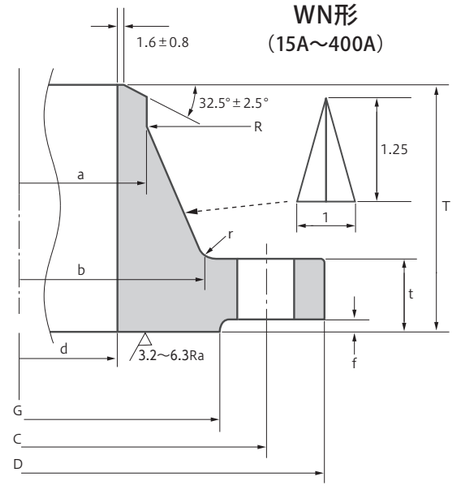

WN形
（15A～400A）

JIS B 2220-2012

単位：mm

呼び径 A	呼び径 B	適用管の外径	外径 D	※内径 d_0	厚み t	ガスケット座 座厚 f	ガスケット座 径 G	ハブ元 r	ボルト穴 中心径 C	ボルト穴 数	ボルト穴 径	※ WN形 内径 d	※ WN形 ハブ先 a	※ WN形 ハブ元 b	※ WN形 全長 T	重量（kg） SOP形	重量（kg） BL形	重量（kg） WN形
15	1/2	21.7	120	22.2	23	1	55	6	85	4	19	16.1	21.7	42	57	1.8	1.78	1.89
20	3/4	27.2	135	27.7	25	1	60	6	95	4	23	21.4	27.2	46	57	2.4	2.41	2.51
25	1	34.0	140	34.5	27	1	70	6	100	4	23	27.2	34.0	55	61	2.7	2.83	2.98
32	1 1/4	42.7	150	43.2	30	2	80	6	110	4	23	35.5	42.7	60	61	3.4	3.60	3.65
40	1 1/2	48.6	175	49.1	32	2	90	6	130	4	25	41.2	48.6	75	73	5.1	5.30	5.54
50	2	60.5	185	61.1	34	2	105	8	145	8	23	52.7	60.5	92	82	5.5	6.05	6.43
65	2 1/2	76.3	220	77.1	38	2	130	8	175	8	25	65.9	76.3	118	101	5.8	9.84	10.9
80	3	89.1	230	90.0	40	2	140	8	185	8	25	78.1	89.1	130	103	9.9	11.5	12.4
90	3 1/2	101.6	255	102.6	42	2	150	8	205	8	27	90.2	101.6	140	103	12.7	14.9	15.4
100	4	114.3	270	115.4	44	2	165	8	220	8	27	102.3	114.3	154	107	14.7	17.7	18.1
125	5	139.8	325	141.2	50	2	200	10	265	8	33	126.6	139.8	190	127	23.8	29.2	30.0
150	6	165.2	365	166.6	54	2	240	10	305	12	33	151.0	165.2	230	152	30.9	39.2	42.4
200	8	216.3	425	218.0	60	2	290	10	360	12	33	199.9	216.3	280	159	44.6	61.0	61.0
250	10	267.4	500	269.5	68	2	355	12	430	12	39	248.8	267.4	346	189	67.1	95.9	97.3
300	12	318.5	560	321.0	77	3	410	15	485	16	39	297.9	318.5	395	199	88.9	135	128
350	14	355.6	615	358.1	81	3	455	15	530	16	45	333.4	355.6	429	202	108.5	170	154
400	16	406.4	680	409.0	89	3	515	20	590	16	45	381.0	406.4	479	212	144.2	233	202

JIS B2220にはSOP形の規定はない。
WN形の内径Bは、JIS G3454（圧力配管用炭素鋼鋼管）及びJIS G3456（高温配管用炭素鋼鋼管）のスケジュール40の場合の例を示したものである。

水道用フランジF12（7.5Kフランジ相当）

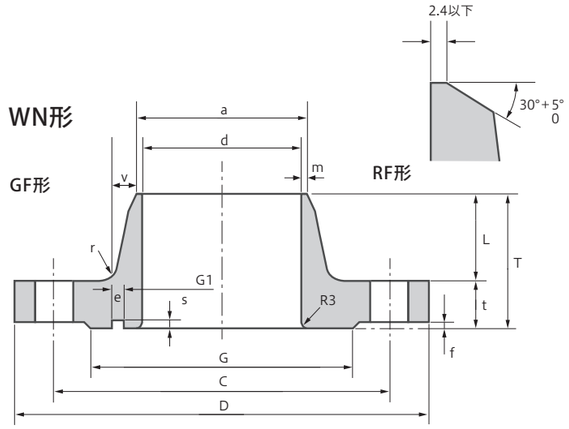

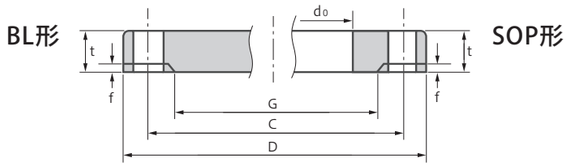

メタルタッチの場合

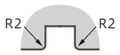

メタルタッチでない場合

JIS G 3443-2-2007

単位：mm

呼び径	外径 D	WN形内径 d	SOP形内径 d0	厚み t	全長 T	ハブ長 L	ハブ元 v	ハブ先径 a	ベベルエンド m	座径 G	座厚 f	ボルト穴 中心径 C	ボルト穴 数	ボルト穴 径	ガスケット溝 G1	ガスケット溝 e	ガスケット溝 S	重量(kg) SOP形	重量(kg) WN(RF形)	重量(kg) WN(GF形)	重量(kg) BL形
80	211	80.7	90.0	18	40	22	3.8	89.1	4.2	125	2	168	4	19	90	10	5	3.9	4.01	3.89	4.8
100	238	105.3	115.4	18	45	27	4.5	114.3	4.5	152	2	195	4	19	115	10	5	4.6	5.01	4.86	6.1
125	263	130.8	141.2	20	45	25	4.5	139.8	4.5	177	2	220	6	19	145	10	5	5.8	6.30	6.11	8.3
150	290	155.2	166.6	22	50	28	5.0	165.2	5.0	204	2	247	6	19	170	10	5	7.4	8.21	7.99	11.2
200	342	204.7	218.0	22	55	33	5.2	216.3	5.8	256	2	299	8	19	220	10	5	9.1	10.7	10.4	15.4
250	410	254.2	269.5	24	60	36	6.4	267.4	6.6	308	2	360	8	23	275	10	5	13.6	16.2	15.8	24.4
300	464	304.7	321.0	24	70	46	8.1	318.5	6.9	362	3	414	10	23	325	10	5	16.2	19.9	19.5	31.0
350	530	343.6	358.1	26	85	59	11.0	355.6	6.0	414	3	472	10	25	375	10	5	23.6	29.3	28.8	44.3
400	582	394.4	409.0	26	95	69	13.0	406.4	6.0	466	3	524	12	25	425	10	5	28.4	34.9	34.3	53.4
450	652	445.2	460.0	28	105	77	15.0	457.2	6.0	518	3	585	12	27	475	10	5	35.6	46.9	46.3	72.3
500	706	496.0	511.0	28	105	77	15.0	508.0	6.0	572	3	639	12	27	530	10	5	40.0	52.4	51.7	85.0
600	810	597.6	613.0	30	110	80	16.0	609.6	6.0	676	3	743	16	27	630	10	5	49.9	66.9	66.1	119.8
700	928	697.2	715.0	32	130	98	17.0	711.2	7.0	780	3	854	16	33	730	10	5	67.1	93.3	92.4	167.4
		699.2					18.0		6.0										92.0	91.1	
800	1034	796.8	817.0	34	130	96	17.0	812.8	8.0	886	3	960	20	33	833	10	5	81.9	114	113	220.8
		798.8					18.0		7.0										112	111	
900	1156	898.4	919.0	36	150	114	19.0	914.4	8.0	990	3	1073	20	33	935	10	5	106.2	152	151	293.4
		900.4					20.0		7.0										150	149	
1000	1262	998.0	1021.0	38	150	112	19.0	1016.0	9.0	1096	3	1179	24	33	1032	16	8	125.4	179	176	363.1
		1000.0					20.0		8.0										177	174	
1100	1366	1097.6	1123.0	41	170	129	21.0	1117.6	10.0	1200	3	1283	24	33	1134	16	8	147.1	227	223	467.7
		1101.6					23.0		8.0										221	218	
1200	1470	1197.2	1224.0	43	170	127	21.0	1219.2	11.0	1304	3	1387	28	33	1236	16	8	168.6	260	256	568.0
		1201.2					23.0		9.0										254	250	
1350	1642	1347.6	1377.0	45	180	135	22.0	1371.6	12.0	1462	3	1552	28	39	1390	16	8	211.3	329	324	740.3
		1351.6					24.0		10.0										321	317	
1500	1800	1496.0	1529.0	48	190	142	22.0	1524.0	14.0	1620	3	1710	32	39	1544	16	8	254.0	406	401	949.7
		1502.0					25.0		11.0										393	388	

JIS G3443-2では3000Aまで規定されているが、ここでの記載は1500Aまでにとどめた。
JIS G3443-2には本カタログのBL形とSOP形は規定されていない。

水道用フランジF15（10Kフランジ相当）

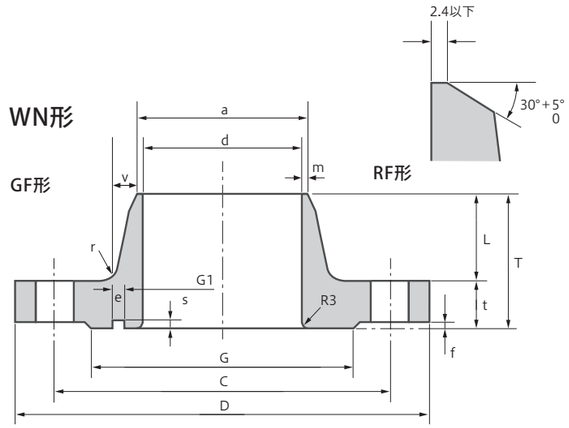

メタルタッチの場合

メタルタッチでない場合

JIS G 3443-2-2007

単位：mm

呼び径	外径 D	内径 d	厚み t	全長 T	ハブ長 L	ハブ元 v	ハブ先径 a	ベベルエンド m	座径 G	座厚 f	ボルト穴 中心径 C	ボルト穴 数	ボルト穴 径	ガスケット溝 G1	ガスケット溝 e	ガスケット溝 S	重量(kg) WN(RF形)	重量(kg) WN(GF形)
80	185	80.7	18	50	32	5.8	89.1	4.2	126	2	150	8	19	90	10	5	3.09	2.96
100	210	105.3	18	55	37	6.5	114.3	4.5	151	2	175	8	19	115	10	5	3.95	3.80
125	250	130.8	20	55	35	6.5	139.8	4.5	182	2	210	8	23	145	10	5	5.73	5.54
150	280	155.2	22	60	38	7.0	165.2	5.0	212	2	240	8	23	170	10	5	7.78	7.56
200	330	204.7	22	60	38	7.2	216.3	5.8	262	2	290	12	23	220	10	5	9.75	9.46
250	400	254.2	24	70	46	8.4	267.4	6.6	324	2	355	12	25	275	10	5	15.7	15.4
300	445	304.7	24	75	51	10.1	318.5	6.9	368	3	400	16	25	325	10	5	18.0	17.6
350	490	343.6	26	95	69	13.0	355.6	6.0	413	3	445	16	25	375	10	5	24.6	24.2
400	560	394.4	28	105	77	15.0	406.4	6.0	475	3	510	16	27	425	10	5	34.5	34.0
450	620	445.2	30	110	80	16.0	457.2	6.0	530	3	565	20	27	475	10	5	43.1	42.5
500	675	496.0	30	110	80	16.0	508.0	6.0	585	3	620	20	27	530	10	5	48.6	47.9
600	795	597.6	34	130	96	19.0	609.6	6.0	690	3	730	24	33	630	10	5	72.7	71.9
700	905	697.2	34	130	96	18.0	711.2	7.0	800	3	840	24	33	730	10	5	88.9	88.0
		699.2				19.0		6.0									87.6	86.7
800	1020	796.8	36	150	114	19.0	812.8	8.0	905	3	950	28	33	833	10	5	120	119
		798.8				20.0		7.0									119	118
900	1120	898.4	38	150	112	20.0	914.4	8.0	1005	3	1050	28	33	935	10	5	140	139
		900.4				21.0		7.0									138	137
1000	1235	998.0	42	170	128	22.0	1016.0	9.0	1110	3	1160	28	39	1032	16	8	186	183
		1000.0				23.0		8.0									184	181
1100	1345	1097.6	43	180	137	22.0	1117.6	10.0	1220	3	1270	28	39	1134	16	8	224	220
		1101.6				24.0		8.0									218	215
1200	1465	1197.2	45	190	145	23.0	1219.2	11.0	1325	3	1380	32	39	1236	16	8	277	273
		1201.2				25.0		9.0									270	266
1350	1630	1347.6	51	210	159	26.0	1371.6	12.0	1480	3	1540	36	45	1390	16	8	370	366
		1351.6				28.0		10.0									362	357
1500	1795	1496.0	53	210	157	26.0	1524.0	14.0	1635	3	1700	40	45	1544	16	8	447	442
		1502.0				29.0		11.0									433	428

JIS G3443-2では2600Aまで規定されているが、ここでの記載は1500Aまでにとどめた。

JISフランジの寸法許容差

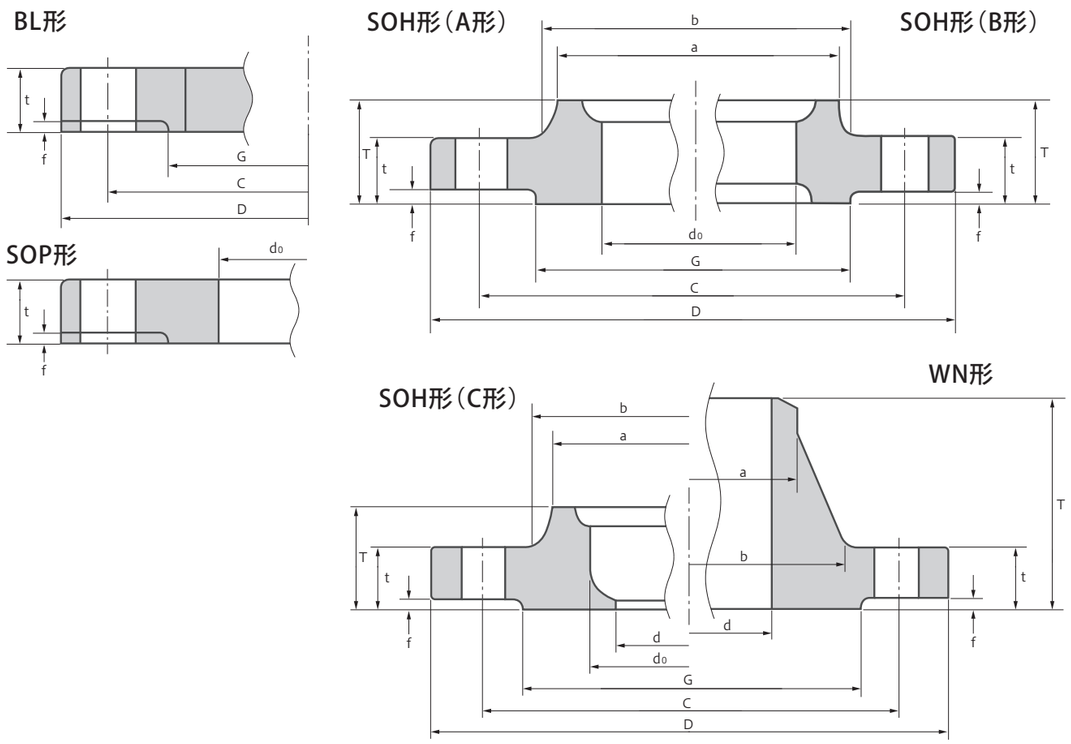

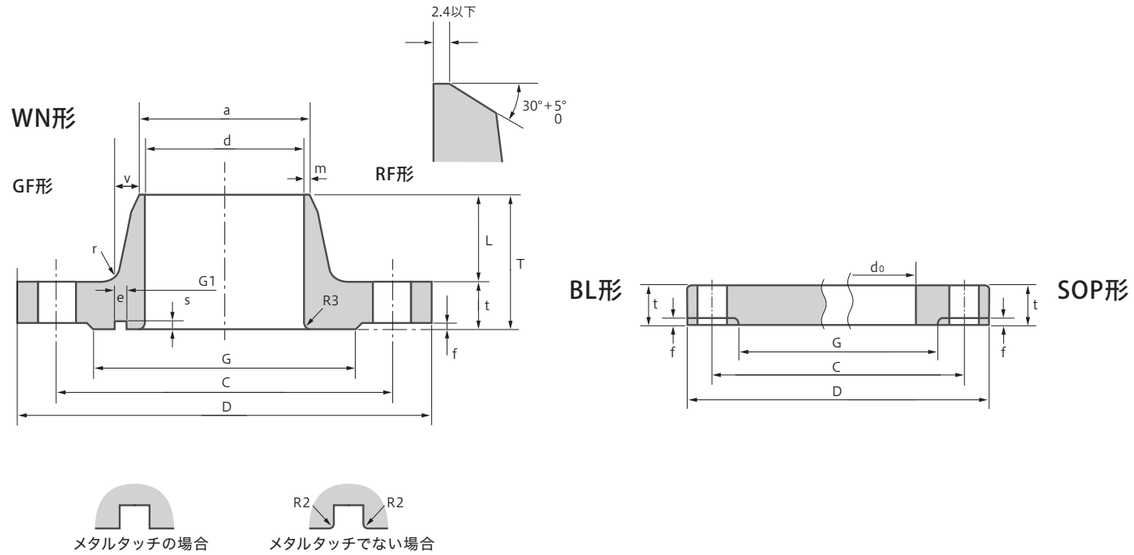

JIS B 2220-2012

単位：mm

フランジ部分	寸法区分	許容差
外径 D	600以下	±1.5
	600を超えるもの	±3
SOP形 SOH形 内径 do	400以下	+1, 0
	400を超え 600以下	+1.5, 0
	600を超え 800以下	+2, 0
	800を超え1000以下	+2.5, 0
	1000を超えるもの	+3, 0
WN形 内径 d	100以下	0, −0.5
	100を超え 400以下	0, −1
	400を超え 600以下	0, −1.5
	600を超え 800以下	0, −2
	800を超え1000以下	0, −2.5
	1000を超えるもの	0, −3
ボルト穴 中心径 C	950以下	±0.8
	950を超えるもの	±1.5
穴のピッチ	すべて	±0.8
ボルト穴径	すべて	±0.5
ハブの径 小径側 a	220以下	+2, 0
	220を超え650以下	+4, 0
	650を超えるもの	+8, 0

フランジ部分	寸法区分	許容差
ガスケット座の径 MF,TG	500以下	±0.3
	500を超え1000以下	±0.35
	1000を超え1500以下	±0.4
	1500を超えるもの	±0.5
ガスケット座の高さ MF,TG	−	±0.2
ガスケット座の径 G（平面座）	700以下	±0.8
	700を超えるもの	±1.5
厚さt FF,MF,TG	20以下	+1.5, 0
	20を超え50以下	+2, 0
	50を超えるもの	+3, 0
厚さ（t−f） RF	20以下	+1.5, 0
	20を超え50以下	+2, 0
	50を超えるもの	+3, 0
SO形 全長 T	すべて	±2
WN形 全長 T	200以下	+2, 0
	200を超えるもの	+3, 0
ガスケット座面とボルト・ナット座面の平行度		1° 以下

JIS G 3443-2007

単位：mm

フランジ部分		寸法区分	許容差
外径 D		300以下	±1
		300を超え 600以下	±1.5
		600を超え1000以下	±2
		1000を超え1500以下	±2.5
		1500を超えるもの	±3
ボルト穴	中心円の径 C	250以下	±0.5
		250を超え 550以下	±0.6
		550を超え 950以下	±0.8
		950を超え1350以下	±1
		1350を超えるもの	±1.5
	穴のピッチ	−	±0.5
	穴の径	−	+1.5, 0

フランジ部分		寸法区分	許容差
厚さ t		20以下	+1.5, 0
		20を超え 50以下	+2, 0
		50を超え100以下	+3, 0
ハブの高さ T		200以下	+2, 0
		200を超え300以下	+3, 0
		300を超えるもの	+4, 0
ガスケット溝	内径 G1	450以下	+1.5, 0
		450を超え1600以下	±1.5
		1600を超えるもの	±2
	幅 e	10以下	+1, 0
		10を超えるもの	+0.5, −1.0
	深さ S	5以下	+0.2, −0.5
		5を超え10以下	+0.2, −0.8
		10を超えるもの	+0.5, −0.8

JPI, ASME　JPI, ASME規格フランジ　JPI-7S-15-1999（ASME B16.5-1996に準拠）

WN-RF形

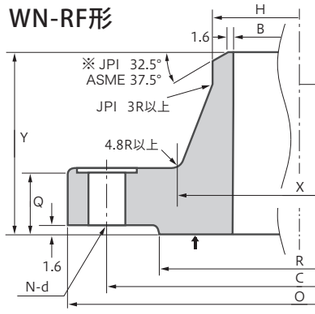

SO-RF形

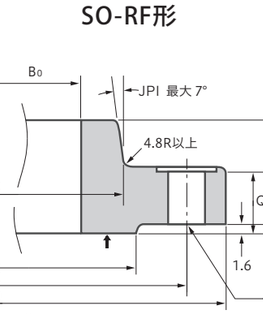

SW-RF形

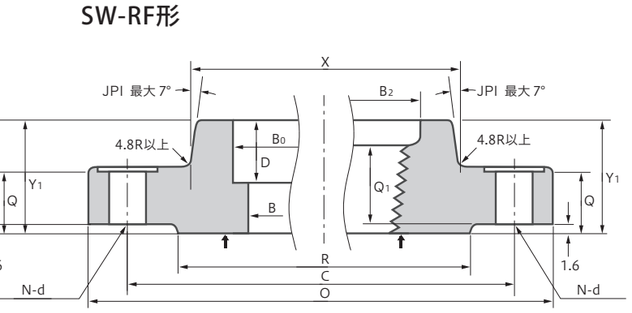

↑ガスケット面仕上げは、JPI規格は6.3Ra、ASME規格は3.2～6.3Raである。なおASME規格では、半径1.5㎜以上の円形先端を持つバイトで1インチ当たり45～55の溝をもつスパイラル又はコンセントリックに仕上げる。

クラス150 PN20

単位：mm

呼び径		JPI 規格						ASME 規格						JPI 並びに ASME 規格に共通				
		SO SW 内径	LAP 内径	※1 SW、WN内径			ハブ先の径	SO SW 内径	LAP 内径	SW、WN内径			ハブ先の径	外径	ハブ元の径	座径	厚み（最小）	すみ径
				S40	S80	S160				STD	XS	XXS						
A	B	B0	B1	B			H	B0	B1	B			H	O	X	R	Q	r1
15	1/2	22.2	23.4	16.1	14.3	12.3	21.7	22.2	22.9	15.7	13.9	6.3	21.3	89	30.0	35.1	11.2	3
20	3/4	27.7	28.9	21.4	19.4	16.2	27.2	27.7	28.2	20.9	18.9	11.1	26.7	99	38.0	42.9	12.7	3
25	1	34.5	35.6	27.2	25.0	21.2	34.0	34.5	35.1	26.6	24.4	15.2	33.4	108	49.5	50.8	14.3	3
(32)	(1 1/4)	43.2	44.3	35.5	32.9	29.9	42.7	43.3	43.7	35.0	32.4	22.8	42.2	117	58.5	63.5	15.8	5
40	1 1/2	49.1	50.4	41.2	38.4	34.4	48.6	49.6	50.0	40.9	38.1	27.9	48.3	127	65.0	73.2	17.6	6
50	2	61.1	62.7	52.7	49.5	43.1	60.5	61.9	62.5	52.5	49.3	38.1	60.3	152	77.5	91.9	19.1	8
65	2 1/2	77.1	78.7	65.9	62.3	57.3	76.3	74.6	75.4	62.6	59.0	45.0	73.0	178	90.5	104.6	22.4	8
80	3	90.0	91.6	78.1	73.9	66.9	89.1	90.7	91.4	77.9	73.7	58.5	88.9	190	108.0	127.0	23.9	10
(90)	(3 1/2)	102.6	104.1	90.2	85.4	76.2	101.6	103.4	104.1	90.2	85.4	–	101.6	216	122.0	139.7	23.9	10
100	4	115.4	116.9	102.3	97.1	87.3	114.3	116.1	116.9	102.3	97.1	80.1	114.3	229	135.0	157.2	23.9	11
(125)	(5)	141.2	143.0	126.6	120.8	108.0	139.8	143.7	144.5	128.1	122.3	103.3	141.3	254	164.0	185.7	23.9	11
150	6	166.6	168.4	151.0	143.2	128.8	165.2	170.7	171.4	154.1	146.3	124.5	168.3	279	192.0	215.9	25.4	13
200	8	218.0	219.5	199.9	190.9	170.3	216.3	221.5	222.2	202.7	193.7	174.7	219.1	343	246.0	269.7	28.5	13
250	10	269.5	271.7	248.8	237.2	210.2	267.4	276.2	277.4	254.4	247.6	222.2	273.0	406	305.0	323.8	30.3	13
300	12	321.0	322.8	297.9	283.7	251.9	318.5	327.0	328.2	304.8	298.4	273.0	323.8	483	365.0	381.0	31.8	13
350	14	358.1	–	333.4	317.6	284.2	355.6	359.2	360.2	336.6	330.2	–	355.6	535	400.0	412.8	35.1	13
400	16	409.0	–	381.0	363.6	325.4	406.4	410.4	411.2	387.4	381.0	–	406.4	595	457.0	469.9	36.6	13
450	18	460.0	–	428.6	409.6	366.8	457.2	461.8	462.4	438.0	431.6	–	457.0	635	505.0	533.4	39.7	13
500	20	511.0	–	477.8	455.6	408.0	508.0	513.1	514.3	489.0	482.6	–	508.0	700	559.0	584.2	43.0	13
600	24	613.0	–	574.6	547.6	490.6	609.6	615.9	615.9	591.0	584.6	–	610.0	815	663.0	692.2	47.8	13

クラス300 PN50

単位：mm

呼び径		JPI 規格						ASME 規格								JPI 並びに ASME 規格に共通				
		SO SW 内径	LAP 内径	※1 SW、WN内径			ハブ先径	SO SW 内径	LAP 内径	SW、WN内径			ハブ先径	ねじ		外径	ハブ元径	座径	厚み（最小）	すみ径
				S40	S80	S160				STD	XS	XXS		内径	有効深さ					
A	B	B0	B1	B			H	B0	B1	B			H	B2	Q1	O	X	R	Q	r1
15	1/2	22.2	23.4	16.1	14.3	12.3	21.7	22.2	22.9	15.7	13.9	6.3	21.3	23.5	15.9	95	38.0	35.1	14.3	3
20	3/4	27.7	28.9	21.4	19.4	16.2	27.2	27.7	28.2	20.9	18.9	11.1	26.7	29.0	15.9	117	48.0	42.9	15.8	3
25	1	34.5	35.6	27.2	25.0	21.2	34.0	34.5	35.1	26.6	24.4	15.2	33.4	36.0	17.5	124	54.0	50.8	17.6	3
(32)	(1 1/4)	43.2	44.3	35.5	32.9	29.9	42.7	43.3	43.7	35.0	32.4	22.8	42.2	44.5	20.6	133	63.5	63.5	19.1	5
40	1 1/2	49.1	50.4	41.2	38.4	34.4	48.6	49.6	50.0	40.9	38.1	27.9	48.3	50.5	22.2	155	70.0	73.2	20.6	6
50	2	61.1	62.7	52.7	49.5	43.1	60.5	61.9	62.5	52.5	49.3	38.1	60.3	63.5	28.6	165	84.0	91.9	22.4	8
65	2 1/2	77.1	78.7	65.9	62.3	57.3	76.3	74.6	75.4	62.6	59.0	45.0	73.0	76.0	31.7	190	100.0	104.6	25.4	8
80	3	90.0	91.6	78.1	73.9	66.9	89.1	90.7	91.4	77.9	73.7	58.5	88.9	92.0	31.7	210	117.0	127.0	28.5	10
(90)	(3 1/2)	102.6	104.1	90.2	85.4	76.2	101.6	103.4	104.1	90.2	85.4	–	101.6	105.0	36.5	229	133.0	139.7	30.3	10
100	4	115.4	116.9	102.3	97.1	87.3	114.3	116.1	116.9	102.3	97.1	80.1	114.3	118.0	36.5	254	146.0	157.2	31.8	11
(125)	(5)	141.2	143.0	126.6	120.8	108.0	139.8	143.7	144.5	128.1	122.3	103.3	141.3	145.0	42.9	279	178.0	185.7	35.1	11
150	6	166.6	168.4	151.0	143.2	128.8	165.2	170.7	171.4	154.1	146.3	124.5	168.3	171.0	46.0	318	206.0	215.9	36.6	13
200	8	218.0	219.5	199.9	190.9	170.3	216.3	221.5	222.2	202.7	193.7	174.7	219.1	222.0	50.9	381	260.0	269.7	41.2	13
250	10	269.5	271.7	248.8	237.2	210.2	267.4	276.2	277.4	254.4	247.6	222.2	273.0	276.0	55.6	444	321.0	323.8	47.8	13
300	12	321.0	322.8	297.9	283.7	251.9	318.5	327.0	328.2	304.8	298.4	273.0	323.8	329.0	60.5	520	375.0	381.0	50.8	13
350	14	358.1	–	333.4	317.6	284.2	355.6	359.2	360.2	336.6	330.2	–	355.6	360.0	63.5	585	425.0	412.8	53.9	13
400	16	409.0	–	381.0	363.6	325.4	406.4	410.4	411.2	387.4	381.0	–	406.4	411.0	68.3	650	483.0	469.9	57.2	13
450	18	460.0	–	428.6	409.6	366.8	457.2	461.8	462.4	438.0	431.6	–	457.0	462.0	69.8	710	533.0	533.4	60.5	13
500	20	511.0	–	477.8	455.6	408.0	508.0	513.1	514.3	489.0	482.6	–	508.0	513.0	73.2	775	587.0	584.2	63.5	13
600	24	613.0	–	574.6	547.6	490.6	609.6	615.9	615.9	591.0	584.6	–	610.0	614.0	82.5	915	702.0	692.2	69.9	13

※1　内径寸法は注文者の指定による（表示寸法は参考寸法を示す）。

LAP形

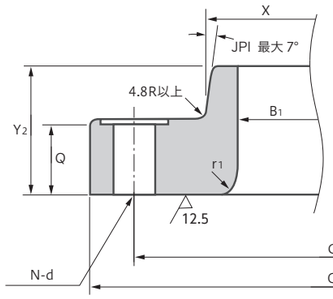

BL-RF形

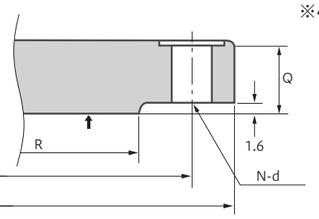

RTJ形

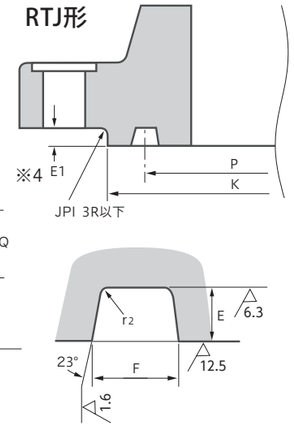

WN-RF形溶接部開先形状はP.30参照のこと。

ボルト穴径は、JPI規格に基づく。ASME規格との相違は下表の通り。

JPI	16	19	22
ASME	15.8	19.1	22.4
JPI	26	29	32
ASME	25.4	28.5	31.8
JPI	35	39	42
ASME	35.1	38.1	41.2
JPI	45	48	51
ASME	44.5	47.8	50.8
JPI	54	61	67
ASME	53.9	60.5	66.6
JPI	74	80	93
ASME	73.2	79.2	91.9

クラス150 PN20

単位：mm

JPI 並びに ASME 規格に共通											重量（kg）					呼び径	
全長			ソケット	ボルト穴			リングジョイント座										
SO、SW ねじ	LAP	WN	深さ	中心径	数	径	座径（最小）	中心径	リング番号	深	巾	すみの半径	※2 WN	SO	BL	※2 SW	※3 LAP		
Y1	Y2	Y	D	C	N	(JPI)	K	P		E	F	r2						A	B
16	16	47.8	10	60.5	4	16	–	–	–	–	–	–	0.50	0.41	0.43	0.42	0.46	15	1/2
16	16	52.3	11	69.8	4	16	–	–	–	–	–	–	0.73	0.59	0.64	0.60	0.65	20	3/4
18	18	55.6	13	79.2	4	16	63.5	47.62	R 15	6.35	8.74	0.8	1.03	0.79	0.87	0.81	0.86	25	1
21	21	57.2	14	88.9	4	16	73.5	57.15	R 17	6.35	8.74	0.8	1.33	1.03	1.16	1.05	1.10	(32)	(1 1/4)
22	22	62.0	16	98.6	4	16	83.0	65.07	R 19	6.35	8.74	0.8	1.76	1.36	1.58	1.38	1.43	40	1 1/2
25	25	63.5	18	120.6	4	19	102	82.55	R 22	6.35	8.74	0.8	2.61	2.10	2.47	2.14	2.20	50	2
28	28	69.8	19	139.7	4	19	121	101.60	R 25	6.35	8.74	0.8	4.08	3.25	4.00	3.34	3.40	65	2 1/2
30	30	69.8	21	152.4	4	19	134	114.30	R 29	6.35	8.74	0.8	4.93	3.87	4.95	3.99	4.00	80	3
32	32	71.4	–	177.8	8	19	154	131.78	R 33	6.35	8.74	0.8	6.12	4.89	6.42	–	5.06	(90)	(3 1/2)
33	33	76.2	–	190.5	8	19	172	149.22	R 36	6.35	8.74	0.8	6.96	5.38	7.09	–	5.55	100	4
37	37	88.9	–	215.9	8	22	194	171.45	R 40	6.35	8.74	0.8	8.83	6.29	8.72	–	6.43	(125)	(5)
40	40	88.9	–	241.3	8	22	219	193.68	R 43	6.35	8.74	0.8	10.9	7.77	11.4	–	7.89	150	6
44	44	101.6	–	298.4	8	22	274	247.65	R 48	6.35	8.74	0.8	17.9	12.4	19.6	–	12.6	200	8
49	49	101.6	–	362.0	12	26	331	304.80	R 52	6.35	8.74	0.8	25.0	17.6	29.1	–	17.8	250	10
56	56	114.3	–	431.8	12	26	407	381.00	R 56	6.35	8.74	0.8	38.7	27.7	43.8	–	28.1	300	12
57	79	127.0	–	476.2	12	29	426	396.88	R 59	6.35	8.74	0.8	51.0	35.3	59.0	–	47.6	350	14
64	87	127.0	–	539.8	16	29	483	454.02	R 64	6.35	8.74	0.8	64.0	44.9	77.0	–	63.5	400	16
68	97	139.7	–	577.8	16	32	547	517.52	R 68	6.35	8.74	0.8	75.0	49.3	94.0	–	72.6	450	18
73	103	144.5	–	635.0	20	32	597	558.80	R 72	6.35	8.74	0.8	94.0	63.0	123.0	–	88.5	500	20
83	111	152.4	–	749.3	20	35	712	673.10	R 76	6.35	8.74	0.8	133.0	89.0	188.0	–	124.7	600	24

クラス300 PN50

単位：mm

JPI 並びに ASME 規格に共通											重量（kg）					呼び径	
全長			ソケット	ボルト穴			リングジョイント座										
SO、SW ねじ	LAP	WN	深さ	中心径	数	径	座径（最小）	中心径	リング番号	深	巾	すみの半径	※2 WN	SO	BL	※2 SW	※3 LAP		
Y1	Y2	Y	D	C	N	(JPI)	K	P		E	F	r2						A	B
22	22	52.3	10	66.5	4	16	51.0	34.14	R 11	5.56	7.14	0.8	0.75	0.65	0.65	0.66	0.71	15	1/2
25	25	57.2	11	82.6	4	19	63.5	42.88	R 13	6.35	8.74	0.8	1.27	1.11	1.11	1.14	1.20	20	3/4
27	27	62.0	13	88.9	4	19	70.0	50.80	R 16	6.35	8.74	0.8	1.64	1.39	1.43	1.43	1.49	25	1
27	27	65.0	14	98.6	4	19	79.5	60.32	R 18	6.35	8.74	0.8	2.07	1.70	1.83	1.75	1.81	(32)	(1 1/4)
30	30	68.3	16	114.3	4	22	90.5	68.28	R 20	6.35	8.74	0.8	2.94	2.51	2.69	2.58	2.66	40	1 1/2
33	33	69.8	18	127.0	8	19	108	82.55	R 23	7.92	11.91	0.8	3.45	2.91	3.22	2.97	3.02	50	2
38	38	76.2	19	149.4	8	22	127	101.60	R 26	7.92	11.91	0.8	5.10	4.22	4.86	4.41	4.37	65	2 1/2
43	43	79.2	21	168.1	8	22	147	123.82	R 31	7.92	11.91	0.8	6.25	5.88	6.83	6.15	6.04	80	3
44	44	81.0	–	184.2	8	22	159	131.78	R 34	7.92	11.91	0.8	8.78	7.44	8.85	–	7.64	(90)	(3 1/2)
48	48	85.9	–	200.2	8	22	175	149.22	R 37	7.92	11.91	0.8	11.4	9.73	11.6	–	9.98	100	4
51	51	98.6	–	235.0	8	22	210	180.98	R 41	7.92	11.91	0.8	15.4	12.5	15.8	–	12.7	(125)	(5)
52	52	98.6	–	269.7	12	22	242	211.12	R 45	7.92	11.91	0.8	19.8	16.2	21.3	–	16.5	150	6
62	62	111.3	–	330.2	12	26	302	269.88	R 49	7.92	11.91	0.8	30.5	24.8	34.6	–	25.2	200	8
67	95	117.3	–	387.4	16	29	356	323.85	R 53	7.92	11.91	0.8	44.1	35.5	54.0	–	40.2	250	10
73	102	130.0	–	450.8	16	32	413	381.00	R 57	7.92	11.91	0.8	64.0	51.0	79.0	–	58.0	300	12
76	111	142.7	–	514.4	20	32	458	419.10	R 61	7.92	11.91	0.8	88.0	70.0	106.0	–	86.2	350	14
83	121	146.0	–	571.5	20	35	508	469.90	R 65	7.92	11.91	0.8	113.0	90.0	139.0	–	113.4	400	16
89	130	158.8	–	628.6	24	35	575	533.40	R 69	7.92	11.91	0.8	138.0	109.0	175.0	–	133.8	450	18
95	140	162.1	–	685.8	24	35	635	584.20	R 73	9.52	13.49	1.5	169.0	135.0	221.0	–	167.8	500	20
106	152	168.1	–	812.8	24	42	750	692.15	R 77	11.13	16.66	1.5	249.0	204.0	341.0	–	249.5	600	24

※2　WNとSWの重量は、スケジュール40の場合を示す。 ※3　Y_2寸法及びLAP14B以上の重量はTAYLOR FORGEカタログの重量にて示す。
※4　リングジョイント座の高さE_1は、リング溝深さEに等しくする。ただし、Eの寸法許容差は適用しない。なお、E_1をゼロにしてもよい。

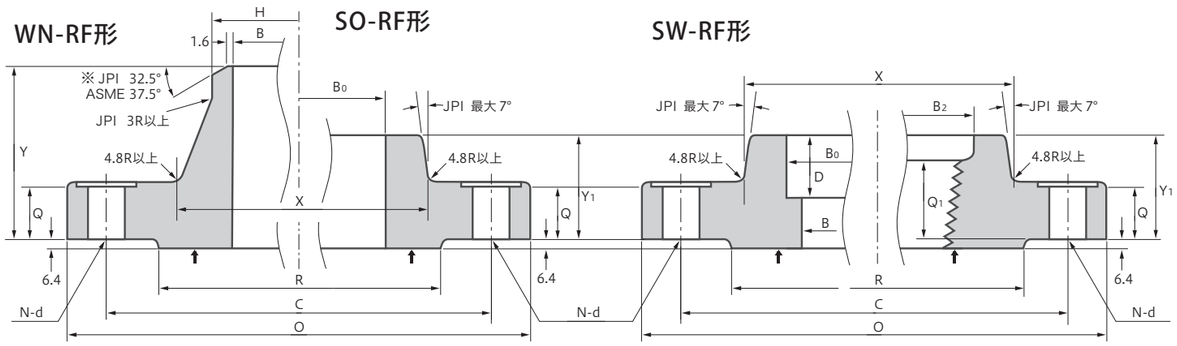

↑ ガスケット面仕上げは、JPI規格は3.2Ra、ASME規格は3.2～6.3Raである。なおASME規格では、半径1.5㎜以上の円形先端を持つバイトで1インチ当たり45～55の溝をもつスパイラル又はコンセントリックに仕上げる。

クラス400 PN65

単位：mm

呼び径		JPI 規格						ASME 規格								JPI 並びに ASME 規格に共通				
		SO SW 内径	LAP 内径	※1 SW、WN内径			ハブ先の径	SO SW 内径	LAP 内径	※1 SW、WN内径			ハブ先の径	ねじ		外径	ハブ元径	座径	厚み(最小)	すみ径
				S40	S80	S160				STD	XS	XXS		内径	有効深さ					
A	B	B0	B1	B			H	B0	B1	B			H	B2	Q1	O	X	R	Q	r1
		1/2から3 1/2まではクラス600と同じ																		
100	4	115.4	116.9	102.3	97.1	87.3	114.3	116.1	116.9	102.3	97.1	80.1	114.3	118	36.5	254	146.0	157.2	35.1	11
(125)	(5)	141.2	143.0	126.6	120.8	108.0	139.8	143.7	144.5	128.1	122.3	103.3	141.3	145	42.9	279	178.0	185.7	38.1	11
150	6	166.6	168.4	151.0	143.2	128.8	165.2	170.7	171.4	154.1	146.3	124.5	168.3	171	46.0	318	206.0	215.9	41.2	13
200	8	218.0	219.5	199.9	190.9	170.3	216.3	221.5	222.2	202.7	193.7	174.7	219.1	222	50.9	381	260.0	269.7	47.8	13
250	10	269.5	271.7	248.8	237.2	210.2	267.4	276.2	277.4	254.4	247.6	222.2	273.0	276	55.6	444	321.0	323.8	53.9	13
300	12	321.0	322.8	297.9	283.7	251.9	318.5	327.0	328.2	304.8	298.4	273.0	323.8	329	60.5	520	375.0	381.0	57.2	13
350	14	358.1	–	333.4	317.6	284.2	355.6	359.2	360.2	336.6	330.2	–	355.6	360	63.5	585	425.0	412.8	60.5	13
400	16	409.0	–	381.0	363.6	325.4	406.4	410.4	411.2	387.4	381.0	–	406.4	411	68.3	650	483.0	469.9	63.5	13
450	18	460.0	–	428.6	409.6	366.8	457.2	461.8	462.4	438.0	431.6	–	457.0	462	69.8	710	533.0	533.4	66.6	13
500	20	511.0	–	477.8	455.6	408.0	508.0	513.1	514.3	489.0	482.6	–	508.0	513	73.2	775	587.0	584.2	69.9	13
600	24	613.0	–	574.6	547.8	490.6	609.6	615.9	615.9	591.0	584.6	–	610.0	614	82.5	915	702.0	692.2	76.2	13

クラス600 PN110

単位：mm

呼び径		JPI 規格					ASME 規格							JPI 並びに ASME 規格に共通				
		SO SW 内径	LAP 内径	※1 SW、WN内径		ハブ先の径	SO SW 内径	LAP 内径	※1 SW、WN内径		ハブ先の径	ねじ		外径	ハブ元径	座径	厚み(最小)	すみ径
				S80	S160				XS	XXS		内径	有効深さ					
A	B	B0	B1	B		H	B0	B1	B		H	B2	Q1	O	X	R	Q	r1
15	1/2	22.2	23.4	14.3	12.3	21.7	22.2	22.9	13.9	6.3	21.3	23.5	15.9	95	38.0	35.1	14.3	3
20	3/4	27.7	28.9	19.4	16.2	27.2	27.7	28.2	18.9	11.1	26.7	29.0	15.9	117	48.0	42.9	15.8	3
25	1	34.5	35.6	25.0	21.2	34.0	34.5	35.1	24.4	15.2	33.4	36.0	17.5	124	54.0	50.8	17.6	3
(32)	(1 1/4)	43.2	44.3	32.9	29.9	42.7	43.3	43.7	32.4	22.8	42.2	44.5	20.6	133	63.5	63.5	20.6	5
40	1 1/2	49.1	50.4	38.4	34.4	48.6	49.6	50.0	38.1	27.9	48.3	50.5	22.2	155	70.0	73.2	22.4	6
50	2	61.1	62.7	49.5	43.1	60.5	61.9	62.5	49.3	38.1	60.3	63.5	28.6	165	84.0	91.9	25.4	8
65	2 1/2	77.1	78.7	62.3	57.3	76.3	74.6	75.4	59.0	45.0	73.0	76.0	31.7	190	100.0	104.6	28.5	8
80	3	90.0	91.6	73.9	66.9	89.1	90.7	91.4	73.7	58.5	88.9	92.0	34.9	210	117.0	127.0	31.8	10
(90)	(3 1/2)	102.6	104.1	85.4	76.2	101.6	103.4	104.1	85.4	–	101.6	105.0	39.7	229	133.0	139.7	35.1	10
100	4	115.4	116.9	97.1	87.3	114.3	116.1	116.9	97.1	80.1	114.3	118.0	41.3	273	152.0	157.2	38.1	11
(125)	(5)	141.2	143.0	120.8	108.0	139.8	143.7	144.5	122.3	103.3	141.3	145.0	47.6	330	189.0	185.7	44.5	11
150	6	166.6	168.4	143.2	128.8	165.2	170.7	171.4	146.3	124.5	168.3	171.0	50.5	356	222.0	215.9	47.8	13
200	8	218.0	219.5	190.9	170.3	216.3	221.5	222.2	193.7	174.7	219.1	222.0	57.1	419	273.0	269.7	55.7	13
250	10	269.5	271.7	237.2	210.2	267.4	276.2	277.4	247.6	222.2	273.0	276.0	65.1	510	343.0	323.8	63.5	13
300	12	321.0	322.8	283.7	251.9	318.5	327.0	328.2	298.4	273.0	323.8	329.0	69.6	560	400.0	381.0	66.6	13
350	14	358.1	–	317.6	284.2	355.6	359.2	360.2	330.2	–	355.6	360.0	73.0	605	432.0	412.8	69.9	13
400	16	409.0	–	363.6	325.4	406.4	410.4	411.2	381.0	–	406.4	411.0	77.8	685	495.0	469.9	76.2	13
450	18	460.0	–	409.6	366.8	457.2	461.8	462.4	431.6	–	457.0	462.0	79.4	745	546.0	533.4	82.6	13
500	20	511.0	–	455.6	408.0	508.0	513.1	514.3	482.6	–	508.0	513.0	82.5	815	610.0	584.2	88.9	13
600	24	613.0	–	547.8	490.6	609.6	615.9	615.9	584.6	–	619.6	614.0	92.1	940	718.0	692.2	101.6	13

※1　内径寸法は注文者の指定による（表示寸法は参考寸法を示す）。

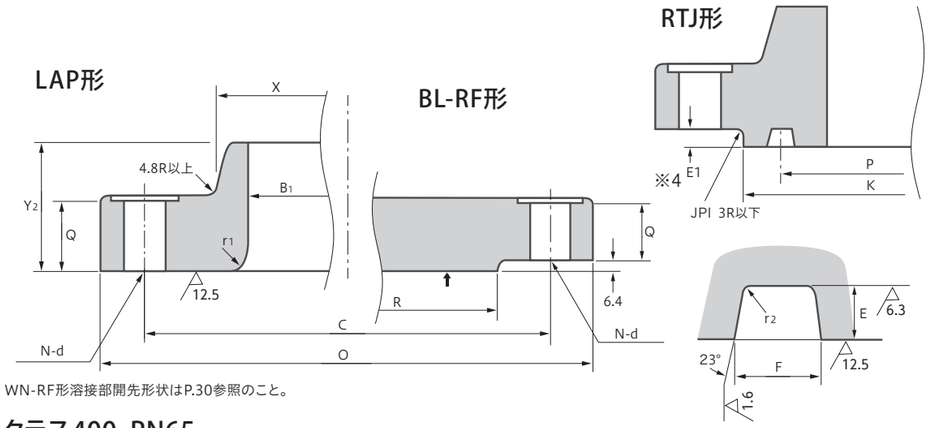

WN-RF形溶接部開先形状はP.30参照のこと。

クラス400 PN65

単位：mm

JPI 並びに ASME 規格に共通														重量（kg）				呼び径	
全長			ソケット	ボルト穴			リングジョイント座												
SO、SW ねじ	LAP	WN	深さ	中心径	数	径	座径(最小)	中心径	リング番号	深	巾	すみの半径		※2 WN	SO	BL	※3 LAP		
Y1	Y2	Y	D	C	N	(JPI)	K	P		E	F	r2						A	B
1/2から3 1/2まではクラス600と同じ																			
51	51	88.9	–	200.2	8	26	175	149.22	R 37	7.92	11.91	0.8		13.7	11.3	14.0	10.7	100	4
54	54	101.6	–	235.0	8	26	210	180.98	R 41	7.92	11.91	0.8		18.2	14.2	18.6	13.5	(125)	(5)
57	57	103.1	–	269.7	12	26	242	211.12	R 45	7.92	11.91	0.8		24.3	18.9	25.8	18.0	150	6
68	68	117.3	–	330.2	12	29	302	269.88	R 49	7.92	11.91	0.8		38.2	29.3	42.8	28.0	200	8
73	102	124.0	–	387.4	16	32	356	323.85	R 53	7.92	11.91	0.8		54.0	40.7	64.0	43.5	250	10
79	108	136.7	–	450.8	16	35	413	381.00	R 57	7.92	11.91	0.8		79.0	59.0	95.0	62.0	300	12
84	–	149.4	–	514.4	20	35	458	419.10	R 61	7.92	11.91	0.8		107.0	80.0	125.0	93.0	350	14
94	–	152.4	–	571.5	20	39	508	469.90	R 65	7.92	11.91	0.8		136.0	103.0	163.0	117.9	400	16
99	–	165.1	–	628.6	24	39	575	533.40	R 69	7.92	11.91	0.8		169.0	123.0	205.0	142.9	450	18
102	–	168.1	–	685.8	24	42	635	584.20	R 73	9.52	13.49	1.5		205.0	148.0	255.0	174.6	500	20
114	–	174.8	–	812.8	24	48	750	692.15	R 77	11.13	16.66	1.5		301.0	222.0	388.0	258.6	600	24

クラス600 PN110

単位：mm

JPI 並びに ASME 規格に共通														重量（kg）				呼び径	
全長			ソケット	ボルト穴			リングジョイント座												
SO、SW ねじ	LAP	WN	深さ	中心径	数	径	座径(最小)	中心径	リング番号	深	巾	すみの半径		※2 WN	SO	BL	※3 LAP		
Y1	Y2	Y	D	C	N	(JPI)	K	P		E	F	r2						A	B
22	22	52.3	10	66.5	4	16	51.0	34.14	R 11	5.56	7.14	0.8		0.88	0.74	0.76	0.71	15	1/2
25	25	57.2	11	82.6	4	19	63.5	42.88	R 13	6.35	8.74	0.8		1.46	1.26	1.28	1.20	20	3/4
27	27	62.0	13	88.9	4	19	70.0	50.80	R 16	6.35	8.74	0.8		1.87	1.56	1.65	1.49	25	1
28	28	66.5	14	98.6	4	19	79.5	60.32	R 18	6.35	8.74	0.8		2.52	2.04	2.26	1.94	(32)	(1 1/4)
32	32	69.8	16	114.3	4	22	90.5	68.28	R 20	6.35	8.74	0.8		3.54	2.98	3.28	2.84	40	1 1/2
37	37	73.2	18	127.0	8	19	108	82.55	R 23	7.92	11.91	0.8		4.40	3.65	4.16	3.42	50	2
41	41	79.2	19	149.4	8	22	127	101.60	R 26	7.92	11.91	0.8		6.33	5.11	6.09	4.85	65	2 1/2
46	46	82.6	21	168.1	8	22	147	123.82	R 31	7.92	11.91	0.8		8.69	7.11	8.57	6.75	80	3
49	49	85.9	–	184.2	8	26	159	131.78	R 34	7.92	11.91	0.8		11.0	9.00	11.2	8.56	(90)	(3 1/2)
54	54	101.6	–	215.9	8	26	175	149.22	R 37	7.92	11.91	0.8		17.7	14.7	17.5	14.1	100	4
60	60	114.3	–	266.7	8	29	210	180.98	R 41	7.92	11.91	0.8		29.5	24.6	29.4	23.8	(125)	(5)
67	67	117.3	–	292.1	12	29	242	211.12	R 45	7.92	11.91	0.8		35.7	29.5	36.4	28.5	150	6
76	76	133.4	–	349.2	12	32	302	269.88	R 49	7.92	11.91	0.8		55.0	44.2	59.0	42.9	200	8
86	111	152.4	–	431.8	16	35	356	323.85	R 53	7.92	11.91	0.8		91.0	73.0	98.0	78.0	250	10
92	117	155.4	–	489.0	20	35	413	381.00	R 57	7.92	11.91	0.8		110.0	87.0	125.0	93.0	300	12
94	127	165.1	–	527.0	20	39	458	419.10	R 61	7.92	11.91	0.8		131.0	100.0	152.0	113.4	350	14
106	140	177.8	–	603.2	20	42	508	469.90	R 65	7.92	11.91	0.8		184.0	137.0	214.0	165.6	400	16
117	152	184.2	–	654.0	20	45	575	533.40	R 69	7.92	11.91	0.8		226.0	175.0	275.0	197.3	450	18
127	165	190.5	–	723.9	24	45	635	584.20	R 73	9.52	13.49	1.5		284.0	223.0	351.0	258.6	500	20
140	184	203.2	–	838.2	24	51	750	692.15	R 77	11.13	16.66	1.5		408.0	316.0	535.0	367.4	600	24

※2　WN重量は、スケジュール80の場合を示す。　※3　Y2寸法及びLAP14B以上の重量はTAYLOR FORGEカタログの重量にて示す。
※4　リングジョイント座の高さE1は、リング溝深さEに等しくする。ただし、Eの寸法許容差は適用しない。なお、E1をゼロにしてもよい。

クラス900 PN150

単位：mm

呼び径		JPI 規格				ASME 規格							JPI 並びに ASME 規格に共通						
		SO SW 内径	※1 SW、WN内径		ハブ先の径	SO SW 内径	LAP 内径	※1 SW、WN内径		ハブ先の径	ねじ		外径	ハブ元径	座径	厚み(最小)	全長		
			S80	S160				XS	XXS		内径	有効深さ					WN	SO,SWねじ	LAP
A	B	B_0	B		H	B_0	B_1	B		H	B_2	Q_1	O	X	R	Q	Y	Y_1	Y_2(ASME)
1/2から2 1/2まではクラス1500と同じ																			
80	3	90.0	73.9	66.9	89.1	90.7	91.4	73.7	58.5	88.9	92	41.8	241	127	127.0	38.1	101.6	54	54
100	4	115.4	97.1	87.3	114.3	116.1	116.9	97.1	80.1	114.3	118	47.8	292	159	157.2	44.5	114.3	70	70
(125)	(5)	141.2	120.8	108.0	139.8	143.7	144.5	122.3	103.3	141.3	145	54.0	349	190	185.7	50.8	127.0	79	79
150	6	166.6	143.2	128.8	165.2	170.7	171.4	146.3	124.5	168.3	171	57.1	381	235	215.9	55.7	139.7	86	86
200	8	218.0	190.9	170.3	216.3	221.5	222.2	193.7	174.7	219.1	222	63.5	470	298	269.7	63.5	162.1	102	114
250	10	269.5	237.2	210.2	267.4	276.2	277.4	247.6	–	273.0	276	71.4	545	368	323.8	69.9	184.2	108	127
300	12	321.0	283.7	251.9	318.5	327.0	328.2	298.4	–	323.8	329	76.2	610	419	381.0	79.3	200.2	117	143
350	14	358.1	317.6	284.2	355.6	359.2	360.2	330.2	–	355.6	360	82.5	640	451	412.8	85.9	212.9	130	156
400	16	409.0	363.6	325.4	406.4	410.4	411.2	381.0	–	406.4	411	85.7	705	508	469.9	88.9	215.9	133	165
450	18	460.0	409.6	366.8	457.2	461.8	462.4	431.6	–	457.0	462	88.9	785	565	533.4	101.6	228.6	152	191
500	20	511.0	455.6	408.0	508.0	513.1	514.3	482.6	–	508.0	513	92.1	855	622	584.2	108.0	247.6	159	210
600	24	613.0	547.8	490.6	609.6	615.9	615.9	584.6	–	609.6	614	101.9	1040	749	692.2	139.7	292.1	203	267

クラス900 PN150

単位：mm

JPI 並びに ASME 規格に共通											重量（kg）				呼び径	
ソケット深さ	すみ径	ボルト穴			リングジョイント座											
		中心径	数	径	座径(最小)	中心径	リング番号	深	巾	すみ径	※2 WN	SO	BL	※3 LAP		
D	r_1(ASME)	C	N	(JPI)	K	P		E	F	r_2					A	B
1/2から2 1/2まではクラス1500と同じ																
–	10	190.5	8	26	156	123.82	R 31	7.92	11.91	0.8	13.9	11.7	13.2	11.3	80	3
–	11	235.0	8	32	181	149.22	R 37	7.92	11.91	0.8	22.7	19.7	22.1	23.1	100	4
–	11	279.4	8	35	216	180.98	R 41	7.92	11.91	0.8	36.6	32.2	36.6	36.7	(125)	(5)
–	13	317.5	12	32	242	211.12	R 45	7.92	11.91	0.8	48.7	41.9	47.7	47.6	150	6
–	13	393.7	12	39	308	269.88	R 49	7.92	11.91	0.8	83.0	71.0	83.0	86.2	200	8
–	13	469.9	16	39	362	323.85	R 53	7.92	11.91	0.8	123.0	102.0	122.0	124.7	250	10
–	13	533.4	20	39	420	381.00	R 57	7.92	11.91	0.8	167.0	136.0	174.0	167.8	300	12
–	13	558.8	20	42	467	419.10	R 62	11.13	16.66	1.5	190.0	152.0	206.0	188.2	350	14
–	13	616.0	20	45	524	469.90	R 66	11.13	16.66	1.5	233.0	184.0	259.0	210.9	400	16
–	13	685.8	20	51	594	533.40	R 70	12.70	19.84	1.5	317.0	256.0	366.0	294.8	450	18
–	13	749.3	20	54	648	584.20	R 74	12.70	19.84	1.5	400.0	315.0	461.0	367.4	500	20
–	13	901.7	20	67	772	692.15	R 78	15.88	26.97	2.3	737.0	605.0	875.0	703.1	600	24

クラス1500 PN250

単位：mm

呼び径		JPI 規格				ASME 規格							JPI 並びに ASME 規格に共通						
		SO SW 内径	※1 SW、WN内径		ハブ先の径	SO SW 内径	LAP 内径	※1 SW、WN内径		ハブ先の径	ねじ		外径	ハブ元径	座径	厚み(最小)	全長		
			S80	S160				XS	XXS		内径	有効深さ					WN	SO,SWねじ	LAP
A	B	B_0	B		H	B_0	B_1	B		H	B_2	Q_1	O	X	R	Q	Y	Y_1	Y_2(ASME)
15	1/2	22.2	14.3	12.3	21.7	22.2	22.9	13.9	6.5	21.3	23.5	22.2	121	38.0	35.1	22.4	60.5	32	32
20	3/4	27.7	19.4	16.2	27.2	27.7	28.2	18.9	11.1	26.7	29.0	25.4	130	44.5	42.9	25.4	69.8	35	35
25	1	34.5	25.0	21.2	34.0	34.5	35.1	24.3	15.2	33.4	36.0	28.6	149	52.5	50.8	28.5	73.2	41	41
(32)	(1 1/4)	43.2	32.9	29.9	42.7	43.3	43.7	32.5	22.8	42.2	44.5	30.2	159	63.5	63.5	28.5	73.2	41	41
40	1 1/2	49.1	38.4	34.4	48.6	49.6	50.0	38.1	28.0	48.3	50.5	31.7	178	70.0	73.2	31.8	82.6	44	44
50	2	61.1	49.5	43.1	60.5	61.9	62.5	49.3	38.3	60.3	63.5	38.1	216	105.0	91.9	38.1	101.6	57	57
65	2 1/2	77.1	62.3	57.3	76.3	74.6	75.4	59.1	45.1	73.0	76.0	47.6	244	124.0	104.6	41.2	104.6	64	64
80	3	–	73.9	66.9	89.1	–	91.4	73.7	58.4	88.9	–	–	267	133.0	127.0	47.8	117.3	–	73
100	4	–	97.1	87.3	114.3	–	116.9	97.2	80.1	114.3	–	–	311	162.0	157.2	53.9	124.0	–	90
(125)	(5)	–	120.8	108.0	139.8	–	144.5	122.3	103.2	141.3	–	–	375	197.0	185.7	73.2	155.4	–	105
150	6	–	143.2	128.8	165.2	–	171.4	146.1	124.4	168.3	–	–	394	229.0	215.9	82.6	171.4	–	119
200	8	–	190.9	170.3	216.3	–	222.2	193.7	174.6	219.1	–	–	483	292.0	269.7	92.0	212.9	–	143
250	10	–	237.2	210.2	267.4	–	277.4	247.7	–	273.0	–	–	585	368.0	323.8	108.0	254.0	–	178
300	12	–	283.7	251.9	318.5	–	328.2	298.5	–	323.8	–	–	675	451.0	381.0	124.0	282.4	–	219
350	14	–	317.6	284.2	355.6	–	360.2	330.2	–	355.6	–	–	750	495.0	412.8	133.4	298.4	–	241
400	16	–	363.6	325.4	406.4	–	411.2	381.0	–	406.4	–	–	825	552.0	469.9	146.1	311.2	–	260
450	18	–	409.6	366.8	457.2	–	462.4	431.8	–	457.0	–	–	915	597.0	533.4	162.1	327.2	–	276
500	20	–	455.6	408.0	508.0	–	514.3	482.6	–	508.0	–	–	985	641.0	584.2	177.8	355.6	–	292
600	24	–	547.8	490.6	609.6	–	615.9	584.2	–	609.6	–	–	1170	762.0	692.2	203.2	406.4	–	330

クラス1500 PN250

単位：mm

JPI 並びに ASME 規格に共通											重量（kg）				呼び径	
ソケット深さ	すみ径	ボルト穴			リングジョイント座											
		中心径	数	径	座径(最小)	中心径	リング番号	深	巾	すみ径	※2 WN	SO	BL	※3 LAP		
D	r_1(ASME)	C	N	(JPI)	K	P		E	F	r_2					A	B
10	3	82.6	4	22	60.5	39.67	R 12	6.35	8.74	0.8	1.92	1.78	1.81	1.8	15	1/2
11	3	88.9	4	22	67.0	44.45	R 14	6.35	8.74	0.8	2.57	2.34	2.43	2.3	20	3/4
13	3	101.6	4	26	71.5	50.80	R 16	6.35	8.74	0.8	3.74	3.42	3.56	3.6	25	1
14	5	111.3	4	26	81.5	60.32	R 18	6.35	8.74	0.8	4.36	3.92	4.16	4.1	(32)	(1 1/4)
16	6	124.0	4	29	92.0	68.28	R 20	6.35	8.74	0.8	6.02	5.40	5.80	5.4	40	1 1/2
18	8	165.1	8	26	124.0	95.25	R 24	7.92	11.91	0.8	11.1	9.98	10.2	11.3	50	2
19	8	190.5	8	29	137.0	107.95	R 27	7.92	11.91	0.8	14.9	13.4	13.9	15.9	65	2 1/2
–	10	203.2	8	32	169.0	136.52	R 35	7.92	11.91	0.8	20.1	–	19.3	21.3	80	3
–	11	241.3	8	35	194.0	161.92	R 39	7.92	11.91	0.8	31.6	–	29.9	34.0	100	4
–	11	292.1	8	42	229.0	193.68	R 44	7.92	11.91	0.8	58.0	–	59.0	63.5	(125)	(5)
–	13	317.5	12	39	248.0	211.12	R 46	9.52	13.49	1.5	70.0	–	72.0	77.1	150	6
–	13	393.7	12	45	318.0	269.88	R 50	11.13	16.66	1.5	118.0	–	121.0	129.3	200	8
–	13	482.6	12	51	372.0	323.85	R 54	11.13	16.66	1.5	207.0	–	211.0	220.0	250	10
–	13	571.5	16	54	439.0	381.00	R 58	14.27	23.01	1.5	312.0	–	318.0	285.8	300	12
–	13	635.0	16	60	489.0	419.10	R 63	15.88	26.97	2.3	407.0	–	422.0	403.7	350	14
–	13	704.8	16	67	547.0	469.90	R 67	17.48	30.18	2.3	522.0	–	559.0	521.6	400	16
–	13	774.7	16	74	613.0	533.40	R 71	17.48	30.18	2.3	689.0	–	765.0	669.1	450	18
–	13	831.8	16	80	674.0	584.20	R 75	17.48	33.32	2.3	854.0	–	969.0	805.1	500	20
–	13	990.6	16	93	794.0	692.15	R 79	20.62	36.35	2.3	1372.0	–	1566.0	1281.4	600	24

クラス2500 PN420

単位：mm

呼び径		JPI 規格				ASME 規格							JPI 並びに ASME 規格に共通						
		SO SW 内径	※1 WN内径		ハブ先の径	SO SW 内径	LAP 内径	※1 WN内径		ハブ先の径	ねじ		外径	ハブ元径	座径	厚み(最小)	全長		
			S80	S160				XS	XXS		内径	有効深さ					WN	ねじ	LAP
A	B	B_0	B		H	B_0	B_1	B		H	B_2	Q_1	O	X	R	Q	Y	Y_1(ASME)	Y_2(ASME)
15	1/2	–	14.3	12.3	21.7	–	22.9	13.9	6.3	21.3	23.5	28.6	133	43	35.1	30.3	73.2	–	–
20	3/4	–	19.4	16.2	27.2	–	28.2	18.9	11.1	26.7	29.0	31.7	140	51	42.9	31.8	79.2	–	–
25	1	–	25.0	21.2	34.0	–	35.1	24.4	15.2	33.4	36.0	35.0	159	57	50.8	35.1	88.9	–	–
(32)	(1 1/4)	–	32.9	29.9	42.7	–	43.7	32.4	22.8	42.2	44.5	38.1	184	73	63.5	38.1	95.2	–	–
40	1 1/2	–	38.4	34.4	48.6	–	50.0	38.1	27.9	48.3	50.5	44.4	203	79	73.2	44.5	111.3	–	–
50	2	–	49.5	43.1	60.5	–	62.5	49.3	38.1	60.3	63.5	50.8	235	95	91.9	50.8	127.0	–	–
65	2 1/2	–	62.3	57.3	76.3	–	75.4	59.0	45.0	73.0	76.0	57.1	267	114	104.6	57.2	142.7	–	–
80	3	–	73.9	66.9	89.1	–	91.4	73.7	58.5	88.9	–	–	305	133	127.0	66.6	168.1	–	–
100	4	–	97.1	87.3	114.3	–	116.9	97.1	80.1	114.3	–	–	356	165	157.2	76.2	190.5	–	–
(125)	(5)	–	120.8	108.0	139.8	–	144.5	122.3	103.3	141.3	–	–	419	203	185.7	92.0	228.6	–	–
150	6	–	143.2	128.8	165.2	–	171.4	146.3	124.5	168.3	–	–	483	235	215.9	108.0	273.0	–	–
200	8	–	190.9	170.3	216.3	–	222.2	193.7	174.7	219.1	–	–	550	305	269.7	127.0	317.5	–	–
250	10	–	237.2	210.2	267.4	–	277.4	247.6	222.2	273.0	–	–	675	375	323.8	165.1	419.1	–	–
300	12	–	283.7	251.9	318.5	–	328.2	298.4	273.0	323.8	–	–	760	441	381.0	184.2	463.6	–	–

※1　内径寸法は注文者の指定による（表示寸法は参考寸法を示す）。

クラス2500 PN420

単位：mm

JPI 並びに ASME 規格に共通											重量（kg）				呼び径	
ソケット深さ	すみ径	ボルト穴			リングジョイント座											
		中心径	数	径	座径(最小)	中心径	リング番号	深	巾	すみ径	※2 WN	SO	BL	※3 LAP		
D	r_1(ASME)	C	N	(JPI)	K	P		E	F	r_2					A	B
–	–	88.9	4	22	65.5	42.88	R 13	6.35	8.74	0.8	3.16	–	3.01	3.2	15	1/2
–	–	95.2	4	22	73.5	50.80	R 16	6.35	8.74	0.8	3.77	–	3.56	3.6	20	3/4
–	–	108.0	4	26	83.0	60.32	R 18	6.35	8.74	0.8	5.36	–	5.09	5.0	25	1
–	–	130.0	4	29	102.0	72.24	R 21	7.92	11.91	0.8	7.82	–	7.40	7.3	(32)	(1 1/4)
–	–	146.0	4	32	115.0	82.55	R 23	7.92	11.91	0.8	10.9	–	10.4	10.0	40	1 1/2
–	–	171.4	8	29	134.0	101.60	R 26	7.92	11.91	0.8	16.3	–	15.6	16.8	50	2
–	–	196.8	8	32	150.0	111.12	R 28	9.52	13.49	1.5	23.8	–	22.8	24.0	65	2 1/2
–	–	228.6	8	35	169.0	127.00	R 32	9.52	13.49	1.5	36.6	–	35.0	36.3	80	3
–	–	273.0	8	42	204.0	157.18	R 38	11.13	16.66	1.5	56.0	–	54.0	54.4	100	4
–	–	323.8	8	48	242.0	190.50	R 42	12.70	19.84	1.5	93.0	–	90.0	93.0	(125)	(5)
–	–	368.3	8	54	280.0	228.60	R 47	12.70	19.84	1.5	146.0	–	142.0	142.9	150	6
–	–	438.2	12	54	340.0	279.40	R 51	14.27	23.01	1.5	218.0	–	212.0	213.2	200	8
–	–	539.8	12	67	426.0	342.90	R 55	17.48	30.18	2.3	424.0	–	414.0	408.2	250	10
–	–	619.3	12	74	496.0	406.40	R 60	17.48	33.32	2.3	599.0	–	590.0	499.0	300	12

※2　WN重量は、スケジュール80の場合を示す。　※3　LAP 3B以上のY_2・r_1寸法及びLAP重量はTAYLOR FORGEカタログの重量にて示す。
※4　リングジョイント座の高さE_1は、リング溝深さEに等しくする。ただしEの寸法許容差は適用しない。なお、E_1をゼロにしてもよい。

JPI、ASMEフランジの寸法許容差

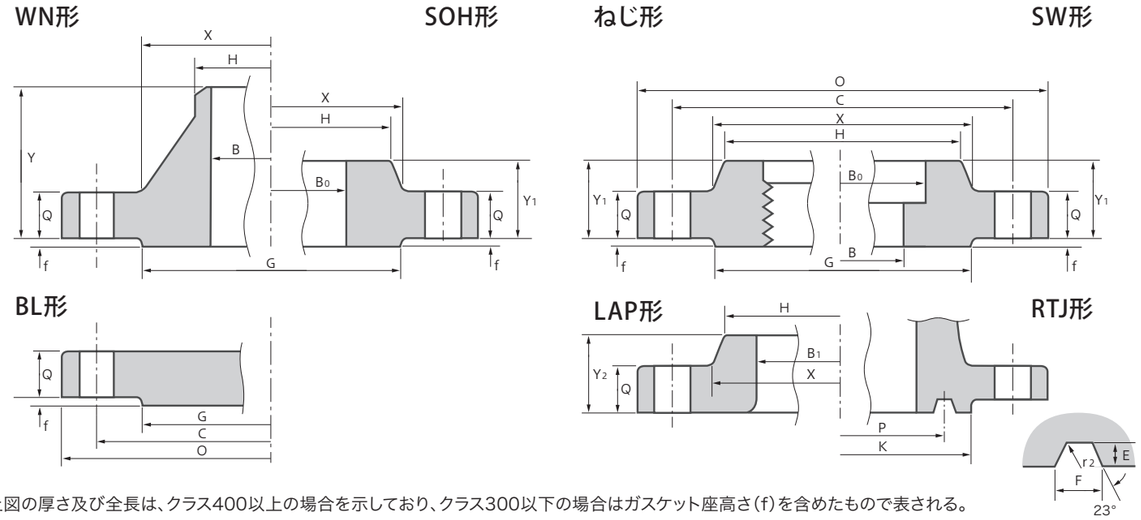

上図の厚さ及び全長は、クラス400以上の場合を示しており、クラス300以下の場合はガスケット座高さ(f)を含めたもので表される。

JPI 7S-15-1999

単位:mm

フランジ部分	寸法区分		許容差
外径 O	610以下		±1.6
	610を超えるもの		±3.2
厚さ Q	18B以下		+3.2, 0
	20B以上		+4.8, 0
ガスケット座の径	平面座 厚1.6mmの時 } G		±0.8
	平面座 厚6.4mmの時 } G		±0.5
ガスケット座の深さ	メール、フィメール、タング、グループの寸法区分及び許容差はP.29に示す		
ボルト穴	中心円の径 C		±1.6
	ボルト穴の径		±0.5
	ボルト穴間隔		±0.8
	内径に対する中心円の偏心		最大0.8
	内径に対するガスケット座面の偏心		最大0.8
内径	SO形, LJ形 B_0, B_1	10B以下	+0.8, 0
		12B以上	+1.6, 0
	SW形 B_0	1/2 B～2B	+0.3, 0
		2 1/2 B～3B	+0.4, 0
	SW形 B	1/2 B～2B	±0.4
		2 1/2 B～3B	±0.8
	WN形 B	10B以下	±0.8
		12B～18B	±1.6
		20B以上	+3.2, −1.6
ハブ元の径 X	SO形, LJ形 SW形	12B以下	+1.6, −0.8
		14B以上	+3.2, −1.6
	WN形	610以下	±1.6
		610を超えるもの	±3.2
ハブ先の径 H	WN形	5B以下	+2.4, −0.8
		6B以上	+4.0, −0.8
全長 Y, Y_1, Y_2	SO形, LJ形 SW形	18B以下	+3.2, −0.8
		20B以上	+4.8, −1.6
	WN形	4B以下	+1.6, −1.6
		5B～10B	+1.6, −3.2
		12B以上	+3.2, −4.8
リングみぞの寸法	みぞの深さ	E	+0.41, 0
	みぞの幅	F	±0.20
	みぞの中心径	P	±0.13
	みぞの角度	23°	±0.5°
	みぞ底すみの半径	$r_2 \leq 1.5$	+0.8, 0
		$r_2 > 1.5$	±0.8
	リングジョイント座径	K	最小

ASME B16.5-1996

単位:mm

フランジ部分	寸法区分		許容差
外径 O	24" 以下		−
	24" を超えるもの		
厚さ Q	18B以下		+3.2, 0
	20B以上		+4.8, 0
ガスケット座の径 G	平面座 厚1.6の時		±0.8
	平面座 厚6.4の時		±0.5
ボルト穴	中心円の径C		±1.6
	ボルト穴間隔		±0.8
	内径に対する中心円並に	2 1/2 B以下	±0.8
	ガスケット座面の偏心	3B以上	±1.6
内径	SO形, LJ形, SW形 Bo, B1	10B以下	+0.8, 0
		12B以上	+1.6, 0
	WN形, SW形 B	10B以下	±0.8
		12B～18B	±1.6
		20B以上	+3.2, −1.6
ハブ元の径 X	SO形, LJ形 SW形	−	−
	WN形	−	−
ハブ先の径 H	WN形	5B以下	+2.4, −0.8
		6B以上	+4.0, −0.8
全長 Y	SO形, LJ形 SW形	−	−
	WN形	4B以下	±1.6
		5B～10B	+1.6, −3.2
		12B以上	+3.2, −4.8
リングみぞの寸法	みぞの深さ(E)		+0.4, 0
	みぞの幅(F)		±0.2
	みぞの中心径(P)		±0.13
	みぞの角度	23°	±0.5°
	みぞ底すみの半径(r_2)	2以下	+0.8, 0
	リングジョイント座径(K)	2を超える	±0.8

JPI、ASMEフランジのメール、フィメール、タング、グルーブ寸法

ガスケット座

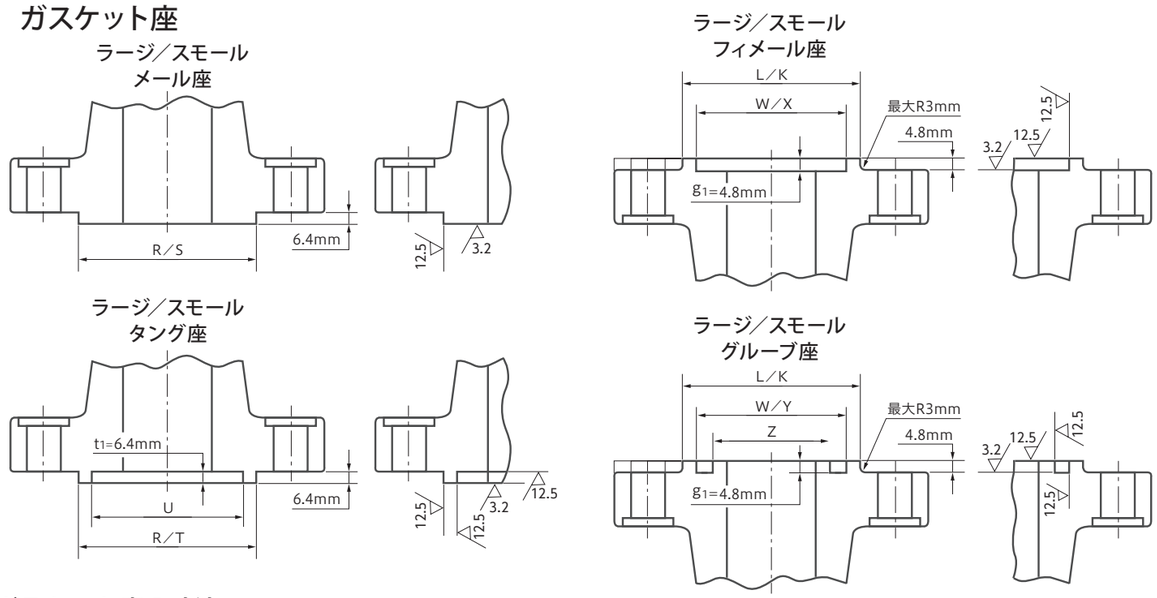

ガスケット座の寸法

単位:mm

呼び径		外径寸法						内径寸法		座の外径(最小)	
		ラージメール ラージタング	スモールメール	スモールタング	ラージフィメール ラージグルーブ	スモールフィメール	スモールグルーブ	ラージタング スモールタング	ラージグルーブ スモールグルーブ	スモールフィメール スモールグルーブ	ラージフィメール ラージグルーブ
A	B	R	S	T	W	X	Y	U	Z	K	L
15	1/2	35.1	18.3	35.1	36.6	19.8	36.6	25.4	23.9	44.5	46.0
20	3/4	42.9	23.9	42.9	44.4	25.4	44.4	33.3	31.8	52.5	54.0
25	1	50.8	30.2	47.8	52.3	31.8	49.3	38.1	36.6	57.5	62.0
(32)	(1 1/4)	63.5	38.1	57.2	65.0	39.6	58.7	47.8	46.0	67	75.0
40	1 1/2	73.2	44.4	63.5	74.7	46.0	65.0	53.8	52.3	73.5	84.5
50	2	91.9	57.2	82.6	93.7	58.7	84.1	73.2	71.4	92	104
65	2 1/2	104.6	68.3	95.2	106.4	69.8	96.8	85.9	84.1	105	116
80	3	127.0	84.1	117.3	128.5	85.9	119.1	108.0	106.4	127	139
(90)	(3 1/2)	139.7	96.8	130.0	141.2	98.6	131.8	120.6	119.1	140	151
100	4	157.2	109.5	144.5	158.8	111.3	146.0	131.8	130.0	158	169
(125)	(5)	185.7	136.7	173.0	187.5	138.2	174.8	160.3	158.8	186	197
150	6	215.9	162.1	203.2	217.4	163.6	204.7	190.5	189.0	216	228
200	8	269.7	212.9	254.0	271.5	214.4	255.5	238.3	236.5	270	281
250	10	323.8	266.7	304.8	325.4	268.2	306.3	285.8	284.2	324	336
300	12	381.0	317.5	362.0	382.5	319.0	363.5	342.9	341.4	381	393
350	14	412.8	349.2	393.7	414.3	350.8	395.2	374.6	373.1	413	424
400	16	469.9	400.0	447.5	471.4	401.6	449.3	425.4	423.9	470	482
450	18	533.4	450.8	511.0	534.9	452.4	512.8	489.0	487.4	534	545
500	20	584.2	501.6	558.8	585.7	503.2	560.3	533.4	531.9	585	596
600	24	692.2	603.2	666.8	693.7	604.8	668.3	641.4	639.8	693	704

ラージメール、ラージフィメール、ラージタング及びラージグルーブは、クラス 150(PN20)には適用しない。

ガスケット座の寸法許容差

名称	記号	種類	区分	許容差
ガスケット座の径	R	タング、メール	すべての呼び径に対して	±0.5
	S、T、W、X、Y、U、Z	メール、フィメール、タング、グルーブ	すべての呼び径に対して	±0.5
ガスケット座の深さ	t_1=6.4mm	メール、フィメール、タング、グルーブ	すべての呼び径に対して	+0.4 0
	g_1=4.8mm	メール、フィメール、タング、グルーブ	すべての呼び径に対して	0 -0.4

溶接部開先形状

突合せ溶接形フランジの溶接部開先形状及び寸法の詳細は、下図による。

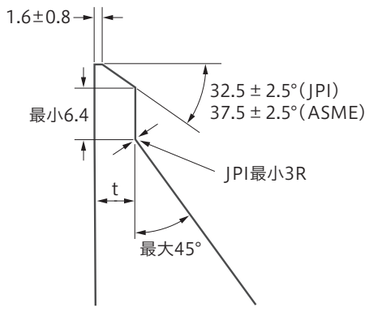

肉厚　t が 22.2mm 以下の時

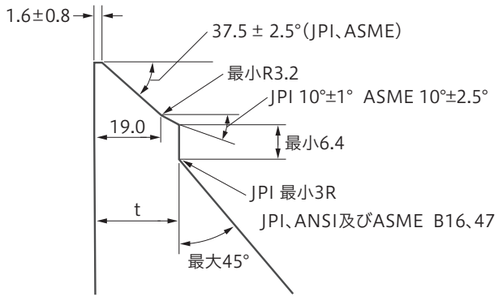

肉厚　t が 22.2mm を超える時

ASMEフランジのガスケット面の仕上げ

タング＆グルーブ（溝形）並びにスモール・メール＆フィメール（小はめ込み形）のガスケット面の仕上げ粗さは3.2μm（125μin）を超えないこと。
リングジョイント溝の側壁面の粗さは、1.6μm（6.3μin）を超えないこと。
大平面座、ラージ・メール＆フィメール（大はめ込み形）は、半径1.5mm以上の丸みをもつバイトで1インチ当り45～55条、同心円状又は渦巻状に加工すること。平均粗さが3.2～6.3μm（125～250μin）になるように仕上げる。

渦巻状（スパイラル）

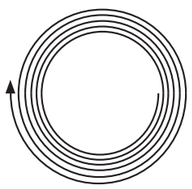

同心円状（コンセントリック）

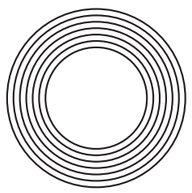

JPI規格大口径フランジ　JPI-7S-43-2001
（ASME B16.47-1996/1998に準拠）

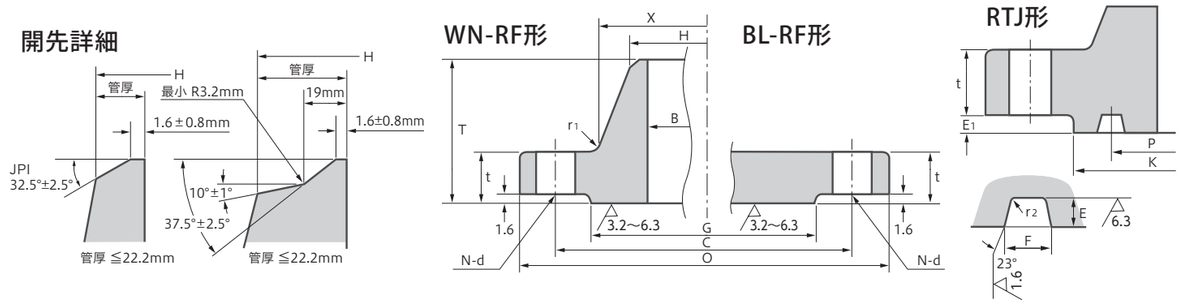

シリーズA　クラス150（旧 MSS系）

単位：mm

呼び径		外径	内径	ハブ元の径	ハブ先の径	座の径	厚さ（最小）		全長	すみの半径	ボルト穴			重量（kg）	
							突合せ溶接形フランジ	ブラインド形フランジ			中心円の径	穴の数	穴の径	WN	BL
A	B	O	B	X	H	G	t	t_1	T	r_1	C	N	d		
650	26	870	注文者の指定による。	676	660.4	749.3	68.4	68.4	120.6	10	806.4	24	35	142	305
700	28	925		727	711.2	800.1	71.4	71.4	125.5	12	863.6	28	35	169	360
750	30	985		781	762.0	857.2	74.7	74.7	136.7	12	914.4	28	35	200	429
800	32	1060		832	812.8	914.4	81.1	81.1	144.5	12	977.9	28	42	247	535
850	34	1110		883	863.6	965.2	82.6	82.6	149.4	13	1028.7	32	42	263	596
900	36	1170		933	914.4	1022.4	90.5	90.5	157.2	13	1085.8	32	42	315	730
950	38	1240		991	965.2	1073.2	87.4	87.4	157.2	13	1149.4	32	42	351	795
1000	40	1290		1041	1016.0	1124.0	90.5	90.5	163.6	13	1200.2	36	42	377	890
1050	42	1345		1092	1066.8	1193.8	96.8	96.8	171.4	13	1257.3	36	42	429	1039
1100	44	1405		1143	1117.6	1244.6	101.6	101.6	177.8	13	1314.4	40	42	482	1189
1150	46	1455		1197	1168.4	1295.4	103.2	103.2	185.7	13	1365.2	40	42	514	1298
1200	48	1510		1248	1219.2	1358.9	108.0	108.0	192.0	13	1422.4	44	42	564	1463
(1250)	(50)	1570		1302	1270.0	1409.7	111.3	111.3	203.2	13	1479.6	44	48	613	1618
(1300)	(52)	1625		1353	1320.8	1460.5	115.9	115.9	209.6	13	1536.7	44	48	672	1810
1350	54	1685		1403	1371.6	1511.3	120.7	120.7	215.9	13	1593.8	44	48	748	2033
(1400)	(56)	1745		1457	1422.4	1574.8	124.0	124.0	228.6	13	1651.0	48	48	822	2239
(1450)	(58)	1805		1508	1473.2	1625.6	128.6	128.6	235.0	13	1708.2	48	48	908	2491
1500	60	1855		1559	1524.0	1676.4	131.9	131.9	239.8	13	1759.0	52	48	952	2696

シリーズA　クラス300（旧 MSS系）

単位：mm

呼び径		外径	内径	ハブ元の径	ハブ先の径	座の径	厚さ（最小）		全長	すみの半径	ボルト穴			重量（kg）	
							突合せ溶接形フランジ	ブラインド形フランジ			中心円の径	穴の数	穴の径	WN	BL
A	B	O	B	X	H	G	t	t_1	T	r_1	C	N	d		
650	26	970	注文者の指定による。	721	660.4	749.3	79.3	84.1	184.2	10	876.3	28	45	269	455
700	28	1035		775	711.2	800.1	85.9	90.5	196.8	12	939.8	28	45	328	562
750	30	1090		827	762.0	857.2	92.0	95.3	209.6	12	997.0	28	48	376	656
800	32	1150		881	812.8	914.4	98.6	100.1	222.2	12	1054.1	28	51	437	766
850	34	1205		937	863.6	965.2	101.6	104.7	231.6	13	1104.9	28	51	488	885
900	36	1270		991	914.4	1022.4	104.7	111.3	241.3	13	1168.4	32	54	546	1037
950	38	1170		994	965.2	1028.7	108.0	108.0	180.8	13	1092.2	32	42	303	871
1000	40	1240		1048	1016.0	1085.8	114.3	114.3	193.5	13	1155.7	32	45	368	1034
1050	42	1290		1099	1066.8	1136.6	119.2	119.2	200.2	13	1206.5	32	45	401	1172
1100	44	1355		1149	1117.6	1193.8	124.0	124.0	206.2	13	1263.6	32	48	459	1343
1150	46	1415		1203	1168.4	1244.6	128.6	128.6	215.9	13	1320.8	28	51	522	1525
1200	48	1465		1254	1219.2	1301.8	133.4	133.4	223.8	13	1371.6	32	51	556	1692
(1250)	(50)	1530		1305	1270.0	1358.9	139.7	139.7	231.6	13	1428.8	32	54	635	1931
(1300)	(52)	1580		1356	1320.8	1409.7	144.6	144.6	238.3	13	1479.6	32	54	681	2137
1350	54	1655		1410	1371.6	1466.8	152.4	152.4	252.5	13	1549.4	28	60	817	2473
(1400)	(56)	1710		1464	1422.4	1517.6	154.0	154.0	260.4	13	1600.2	28	60	877	2675
(1450)	(58)	1760		1514	1473.2	1574.8	158.8	158.8	266.7	13	1651.0	32	60	919	2914
1500	60	1810		1565	1524.0	1625.6	163.6	163.6	273.0	13	1701.8	32	60	977	3182

WN重量は9.5Tの場合を示す。

JPI規格大口径フランジ　JPI-7S-43-2001
（ASME B16.47-1996/1998に準拠）

開先詳細

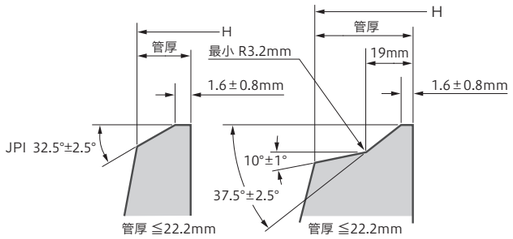

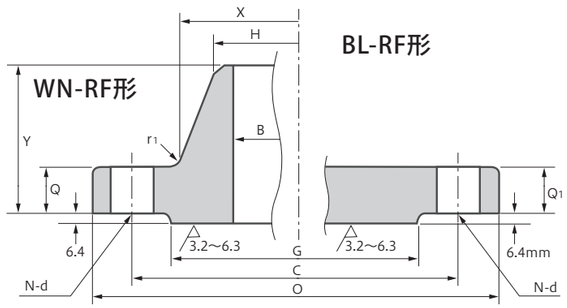

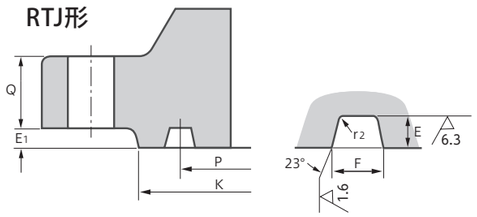

シリーズA　クラス400（旧MSS系）

単位:mm

呼び径		外径	内径	ハブ元の径	ハブ先の径	座の径	厚さ（最小）		全長	すみの半径	ボルト穴			重量（kg）	
							突合せ溶接形フランジ	ブラインド形フランジ			中心円の径	穴の数	穴の径	WN	BL
A	B	O	B	X	H	G	Q	Q1	Y	r1	C	N	d		
650	26	970	注文者の指定による。	727	660.4	749.3	88.9	98.6	193.5	12	876.3	28	48	304	555
700	28	1035		783	711.2	800.1	95.3	104.7	206.2	13	939.8	28	51	364	670
750	30	1090		837	762.0	857.2	101.6	111.3	218.9	13	997.0	28	54	416	788
800	32	1150		889	812.8	914.4	108.0	115.9	231.6	13	1054.1	28	54	484	920
850	34	1205		945	863.6	965.2	111.3	122.2	241.3	15	1104.9	28	54	541	1069
900	36	1270		1000	914.4	1022.4	114.3	128.6	251.0	15	1168.4	32	54	610	1246
950	38	1205		1003	965.2	1035.0	124.0	124.0	206.2	15	1117.6	32	48	412	1096
1000	40	1270		1054	1061.0	1092.2	130.1	130.1	215.9	15	1174.8	32	51	477	1274
1050	42	1320		1108	1066.8	1143.0	133.4	133.4	223.8	15	1225.6	32	51	515	1416
1100	44	1385		1159	1117.6	1200.2	139.7	139.7	233.2	15	1282.7	32	54	591	1629
1150	46	1440		1213	1168.4	1257.3	146.1	146.1	244.3	15	1339.8	36	54	650	1836
1200	48	1510		1267	1219.2	1308.1	152.4	152.4	257.0	15	1403.4	28	60	770	2115
(1250)	(50)	1570		1321	1270.0	1361.9	157.3	158.8	268.2	15	1460.5	32	60	847	2374
(1300)	(52)	1620		1372	1320.8	1412.7	162.1	163.6	276.4	15	1511.3	32	60	907	2610
1350	54	1700		1425	1371.6	1470.2	170.0	171.5	289.1	15	1581.2	28	67	1082	3008
(1400)	(56)	1755		1480	1422.4	1527.0	174.8	176.3	298.4	15	1632.0	32	67	1157	3284
(1450)	(58)	1805		1530	1473.2	1577.8	177.8	180.9	306.3	15	1682.8	32	67	1219	3572
1500	60	1885		1584	1524.0	1635.3	185.7	189.0	319.0	15	1752.6	32	74	1410	4042

シリーズA　クラス600（旧MSS系）

単位:mm

呼び径		外径	内径	ハブ元の径	ハブ先の径	座の径	厚さ（最小）		全長	すみの半径	ボルト穴			重量（kg）	
							突合せ溶接形フランジ	ブラインド形フランジ			中心円の径	穴の数	穴の径	WN	BL
A	B	O	B	X	H	G	Q	Q1	Y	r1	C	N	d		
650	26	1015	注文者の指定による。	748	660.4	749.3	108.0	125.5	222.2	13	914.4	28	51	427	763
700	28	1075		803	711.2	800.1	111.3	131.9	235.0	13	965.2	28	54	484	899
750	30	1130		862	762.0	857.2	114.3	139.7	247.6	13	1022.4	28	54	547	1058
800	32	1195		917	812.8	914.4	117.4	147.6	260.4	13	1079.5	28	60	614	1241
850	34	1245		973	863.6	965.2	120.7	154.0	269.7	15	1130.3	28	60	673	1413
900	36	1315		1032	914.4	1022.4	124.0	162.1	282.4	15	1193.8	28	67	762	1644
950	38	1270		1022	965.2	1054.1	152.4	155.5	254.0	15	1162.0	28	60	644	1494
1000	40	1320		1073	1016.0	1111.2	158.8	162.1	263.7	15	1212.8	32	60	690	1675
1050	42	1405		1127	1066.8	1168.4	168.2	171.5	279.4	15	1282.7	28	67	659	2008
1100	44	1455		1181	1117.6	1225.6	173.0	177.8	289.1	15	1333.5	32	67	908	2222
1150	46	1510		1235	1168.4	1276.4	179.4	185.7	300.0	15	1390.6	32	67	1003	2510
1200	48	1595		1289	1219.2	1333.5	189.0	195.4	316.0	15	1460.5	32	74	1196	2924
(1250)	(50)	1670		1343	1270.0	1384.3	196.9	203.2	328.7	15	1524.0	28	80	1394	3345
(1300)	(52)	1720		1394	1320.8	1435.1	203.2	209.6	336.6	15	1574.8	32	80	1459	3640
1350	54	1780		1448	1371.6	1492.2	209.6	217.5	349.2	15	1632.0	32	80	1614	4062
(1400)	(56)	1855		1502	1422.4	1543.0	217.5	225.6	362.0	16	1695.4	32	86	1818	4551
(1450)	(58)	1905		1552	1473.2	1600.2	222.3	231.7	369.8	16	1746.2	32	86	1922	4947
1500	60	1955		1610	1524.0	1657.4	233.5	242.9	388.9	18	1822.4	28	93	2318	5706

WN重量は9.5Tの場合を示す。

シリーズA　クラス900（旧MSS系）

単位:mm

呼び径		外径	内径	ハブ元の径	ハブ先の径	座の径	厚さ（最小）		全長	すみの半径	ボルト穴			重量（kg）	
							突合せ溶接形フランジ	ブラインド形フランジ			中心円の径	穴の数	穴の径	WN	BL
A	B	O	B	X	H	G	Q	Q1	Y	r1	C	N	d		
650	26	1085	注文者の指定による。	775	660.4	749.3	139.7	160.3	285.8	12	952.5	20	74	662	1077
700	28	1170		832	711.2	800.1	142.8	171.5	298.4	13	1022.4	20	80	787	1337
750	30	1230		889	762.0	857.2	149.4	182.4	311.2	13	1085.8	20	80	901	1586
800	32	1315		946	812.8	914.4	158.8	193.6	330.2	13	1155.7	20	86	1088	1920
850	34	1395		1006	863.6	965.2	165.1	204.8	349.2	15	1225.6	20	93	1267	2276
900	36	1460		1064	914.4	1022.4	171.5	214.4	362.0	15	1289.0	20	93	1438	2630
950	38	1460		1073	965.2	1098.6	190.5	215.9	352.6	20	1289.0	20	93	1402	2655
1000	40	1510		1127	1016.0	1162.0	196.9	223.8	363.5	21	1339.8	24	93	1479	2913
1050	42	1560		1176	1066.8	1212.8	206.3	231.7	371.3	21	1390.6	24	93	1609	3238
1100	44	1650		1235	1117.6	1270.0	214.4	242.9	390.7	23	1463.5	24	99	1897	3789
1150	46	1735		1292	1168.4	1333.5	225.6	255.6	411.0	23	1536.7	24	105	2215	4397
1200	48	1785		1343	1219.2	1384.3	233.5	263.7	419.1	24	1587.5	24	105	2452	4826

WN重量は9.5Tの場合を示す。

リングジョイント座寸法

シリーズA クラス300、400（旧MSS系）　単位:mm

呼び径		座の径	中心径	リング番号	溝の寸法		
					深さ	幅	すみの半径
A	B	K(最小)	P		E	F	r2
650	26	810	749.30	R93	12.70	19.84	1.5
700	28	861	800.10	R94	12.70	19.84	1.5
750	30	918	857.25	R95	12.70	19.84	1.5
800	32	985	914.40	R96	14.27	23.01	1.5
850	34	1036	965.20	R97	14.27	23.01	1.5
900	36	1093	1022.35	R98	14.27	23.01	1.5

シリーズA クラス600（旧 MSS系）　単位:mm

座の径	中心径	リング番号	溝の寸法		
			深さ	幅	すみの半径
K(最小)	P		E	F	r2
810	749.30	R93	12.70	19.84	1.5
861	800.10	R94	12.70	19.84	1.5
918	857.25	R95	12.70	19.84	1.5
985	914.40	R96	14.27	23.01	1.5
1036	965.20	R97	14.27	23.01	1.5
1093	1022.35	R98	14.27	23.01	1.5

シリーズA クラス900（旧 MSS系）　単位:mm

座の径	中心径	リング番号	溝の寸法		
			深さ	幅	すみの半径
K(最小)	P		E	F	r2
832	749.30	R100	17.48	30.18	2.3
889	800.10	R101	17.48	33.32	2.3
947	857.25	R102	17.48	33.32	2.3
1004	914.40	R103	17.48	33.32	2.3
1067	965.20	R104	20.62	36.53	2.3
1124	1022.35	R105	20.62	36.53	2.3

JPI規格大口径フランジ

JPI-7S-43-2001
（ASME B16.47-1996/1998に準拠）

WN-RF形

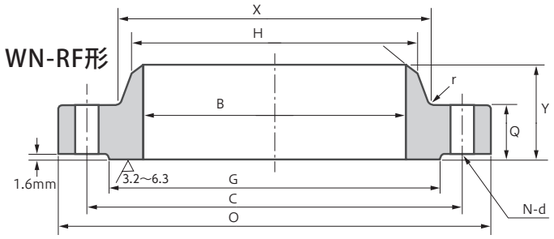

クラス 75, 150, 300

WN-RF形

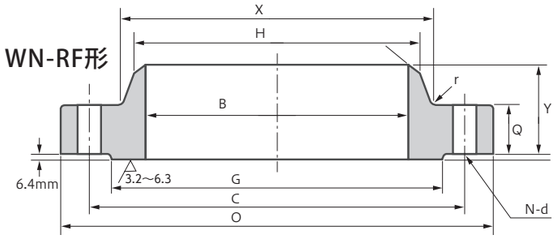

クラス 400, 600, 900

BL-RF形

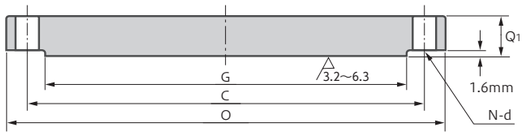

クラス 75／クラス150, 300

BL-RF形

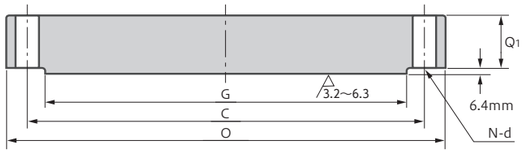

クラス 400, 600, 900

開先詳細

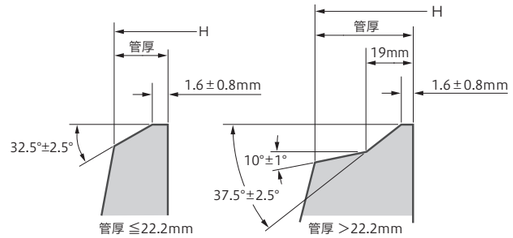

シリーズB　クラス75（旧API系）

単位：mm

呼び径 A	呼び径 B	外径 O	内径 B	ハブ元の径 X	ハブ先の径 H	座の径 G	厚さ（最小） 突合せ溶接形フランジ Q	厚さ（最小） ブラインド形フランジ Q1	全長 Y	すみの半径 r	ボルト穴 中心円の径 C	ボルト穴 穴の数 N	ボルト穴 穴の径 d	重量（kg） WN	重量（kg） BL
650	26	760	注文者の指定による。	676	661.9	704.8	33.3	33.3	58.7	8	723.9	36	19	35.1	115
700	28	815		727	712.7	755.6	33.3	33.3	62.0	8	774.7	40	19	44.0	133
750	30	865		778	763.5	806.4	33.3	33.3	65.0	8	825.5	44	19	47.4	150
800	32	915		829	814.3	857.2	35.1	36.6	69.8	8	876.3	48	19	52.9	184
850	34	965		879	865.1	908.0	35.1	38.1	73.2	8	927.1	52	19	56.5	213
900	36	1035		935	915.9	965.2	36.6	42.5	85.9	10	992.1	40	22	75.7	274
950	38	1085		986	966.7	1016.0	38.1	44.5	88.9	10	1042.9	40	22	82.5	316
1000	40	1135		1037	1017.5	1066.8	38.1	44.5	91.9	10	1093.7	44	22	87.2	346
1050	42	1185		1087	1068.3	1117.6	39.7	47.8	95.2	10	1144.5	48	22	93.9	406
1100	44	1250		1140	1119.1	1174.8	43.0	49.3	104.6	10	1203.5	36	26	117	466
1150	46	1300		1191	1169.9	1225.6	44.5	50.8	108.0	10	1254.3	40	26	125	519
1200	48	1355		1242	1220.7	1276.4	46.0	53.9	111.3	10	1305.1	44	26	138	599
(1250)	(50)	1405		1294	1271.5	1327.2	47.8	55.4	115.8	10	1355.9	44	26	149	662
(1300)	(52)	1455		1345	1322.3	1378.0	47.8	57.2	120.6	10	1409.7	48	26	156	733
1350	54	1510		1397	1373.1	1428.8	49.3	60.5	125.5	10	1460.5	48	26	172	836
(1400)	(56)	1575		1451	1423.9	1485.9	50.8	62.0	134.9	12	1521.0	40	29	204	933
(1450)	(58)	1625		1502	1474.7	1536.7	52.4	63.5	138.2	12	1571.8	44	29	215	1017
1500	60	1675		1552	1525.5	1587.5	55.7	66.6	144.5	12	1622.6	44	29	233	1134

シリーズB　クラス150（旧API系）

単位：mm

呼び径 A	呼び径 B	外径 O	内径 B	ハブ元の径 X	ハブ先の径 H	座の径 G	厚さ（最小） 突合せ溶接形フランジ Q	厚さ（最小） ブラインド形フランジ Q1	全長 Y	すみの半径 r	ボルト穴 中心円の径 C	ボルト穴 穴の数 N	ボルト穴 穴の径 d	重量（kg） WN
650	26	785	注文者の指定による。	684	661.9	711.2	41.2	44.5	88.9	10	744.5	36	22	57.1
700	28	835		735	712.7	762.0	44.5	47.8	95.2	10	795.3	40	22	70.4
750	30	885		787	763.5	812.8	44.5	50.8	100.1	10	846.1	44	22	76.3
800	32	940		840	814.3	863.6	46.0	53.9	108.0	10	900.2	48	22	87.8
850	34	1005		892	865.1	920.8	49.3	57.2	110.2	10	957.3	40	26	106
900	36	1055		945	915.9	971.6	52.4	58.7	117.3	10	1009.6	44	26	119
950	38	1125		997	968.2	1022.4	53.9	63.5	124.0	10	1069.8	40	29	142
1000	40	1175		1049	1019.0	1079.5	55.7	66.6	128.5	10	1120.6	44	29	158
1050	42	1225		1102	1069.8	1130.3	58.7	68.4	133.4	12	1171.4	48	29	169
1100	44	1275		1153	1120.6	1181.1	60.5	71.4	136.7	12	1222.2	52	29	180
1150	46	1340		1205	1171.4	1234.9	62.0	74.7	144.5	12	1284.2	40	32	212
1200	48	1390		1257	1222.2	1289.0	65.1	77.8	149.4	12	1335.0	44	32	229
(1250)	(50)	1445		1308	1273.0	1339.8	68.4	80.8	153.9	12	1385.8	48	32	252
(1300)	(52)	1495		1360	1323.8	1390.6	69.9	84.1	157.2	12	1436.6	52	32	266
1350	54	1550		1413	1374.6	1441.4	71.4	87.4	162.1	12	1492.2	56	32	289
(1400)	(56)	1600		1465	1425.4	1492.2	73.2	90.5	166.6	15	1543.0	60	32	306
(1450)	(58)	1675		1516	1476.2	1543.0	74.7	93.5	174.8	15	1611.4	48	35	366
1500	60	1725		1570	1527.0	1600.2	76.2	96.8	179.3	15	1662.2	52	35	387

WN重量は9.5Tの場合を示す。

シリーズB　クラス300（旧API系）

単位：mm

呼び径 A	呼び径 B	外径 O	内径 B	ハブ元の径 X	ハブ先の径 H	座の径 G	厚さ（最小） 突合せ溶接形フランジ Q	厚さ（最小） ブラインド形フランジ Q1	全長 T	すみの半径 r	ボルト穴 中心円の径 C	ボルト穴 穴の数 N	ボルト穴 穴の径 d	重量（kg） WN
650	26	865	注文者の指定による。	702	665.2	736.6	88.9	88.9	144.5	15	803.1	32	35	174
700	28	920		756	716.0	787.4	88.9	88.9	149.4	15	857.2	36	35	198
750	30	990		813	768.4	844.6	93.8	93.8	158.0	15	920.8	36	39	240
800	32	1055		864	819.2	901.7	103.2	103.2	168.1	16	977.9	32	42	297
850	34	1110		917	870.0	952.5	103.2	103.2	173.0	16	1031.7	36	42	320
900	36	1170		965	920.8	1009.6	103.2	103.2	180.8	16	1089.2	32	45	355
950	38	1220		1016	971.6	1060.4	111.3	111.3	192.0	16	1140.0	36	45	395
1000	40	1275		1067	1022.4	1114.6	115.9	115.9	198.4	16	1190.8	40	45	435
1050	42	1335		1118	1074.7	1168.4	119.2	119.2	204.7	16	1244.6	36	48	484
1100	44	1385		1173	1125.5	1219.2	127.0	127.0	214.4	16	1295.4	40	48	531
1150	46	1460		1229	1176.3	1270.0	128.6	130.1	222.2	16	1365.2	36	51	624
1200	48	1510		1278	1227.1	1327.2	128.6	134.9	223.8	16	1416.0	40	51	642
(1250)	(50)	1560		1330	1277.9	1378.0	138.2	139.7	235.0	16	1466.8	44	51	704
(1300)	(52)	1615		1383	1328.7	1428.8	142.8	144.3	242.8	16	1517.6	48	51	762
1350	54	1675		1435	1379.5	1479.6	136.7	149.4	239.8	16	1577.8	48	51	792
(1400)	(56)	1765		1494	1430.3	1536.7	154.0	157.0	268.2	18	1651.0	36	60	1058
(1450)	(58)	1825		1548	1481.1	1593.8	154.0	162.1	274.6	18	1713.0	40	60	1124
1500	60	1880		1599	1531.9	1651.0	150.9	166.7	271.5	18	1763.8	40	60	1159

シリーズB　クラス400、600、900（旧API系）

単位：mm

クラス	呼び径 A	呼び径 B	外径 O	内径 B	ハブ元の径 X	ハブ先の径 H	座の径 G	厚さ（最小） 突合せ溶接形フランジ Q	厚さ（最小） ブラインド形フランジ Q1	全長 T	すみの半径 r	ボルト穴 中心円の径 C	ボルト穴 穴の数 N	ボルト穴 穴の径 d	重量(kg) WN
400	650	26	850	注文者の指定による。	689	660.4	711.2	88.9	88.9	149.4	12	781.0	28	39	163
	700	28	915		740	711.2	762.0	95.3	95.3	158.8	13	838.2	24	42	203
	750	30	970		794	762.0	819.2	101.6	101.6	169.9	13	895.4	28	42	234
	800	32	1035		845	812.8	873.3	108.0	108.0	179.3	13	952.5	28	45	280
	850	34	1085		899	863.6	927.1	111.3	111.3	187.5	15	1003.3	32	45	302
	900	36	1155		952	914.4	980.9	119.2	119.2	200.2	15	1066.8	28	48	377
600	650	26	890		698	660.4	726.9	111.3	111.3	180.8	13	806.4	28	45	247
	700	28	955		752	711.2	784.4	115.9	115.9	190.5	13	863.6	28	48	293
	750	30	1020		806	762.0	841.2	125.5	127.0	204.7	13	927.1	28	51	357
	800	32	1085		861	812.8	895.4	130.1	134.9	215.9	13	984.2	28	54	416
	850	34	1160		914	863.6	952.5	141.3	144.3	233.4	15	1054.1	24	60	525
	900	36	1215		968	914.4	1009.6	146.1	150.9	242.8	15	1104.9	28	60	574
900	650	26	1020		743	660.4	762.0	134.9	154.0	258.8	12	901.7	20	67	515
	700	28	1105		797	711.2	819.2	147.6	166.7	276.4	13	971.6	20	74	652
	750	30	1180		851	762.0	876.3	155.5	176.1	289.1	13	1035.0	20	80	770
	800	32	1240		908	812.8	927.1	160.3	185.7	303.3	13	1092.2	20	80	874
	850	34	1315		962	863.6	990.6	171.5	195.1	319.0	15	1155.7	20	86	1035
	900	36	1345		1016	914.4	1028.7	173.0	201.7	325.4	15	1200.2	24	80	1040

WN重量は9.5Tの場合を示す。

JPI規格大口径フランジの寸法許容差(1/2)

WN-RF形
（クラス300以下）

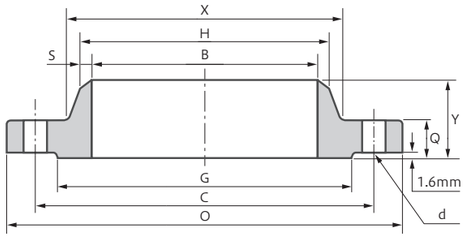

BL-RF形
（クラス300以下）

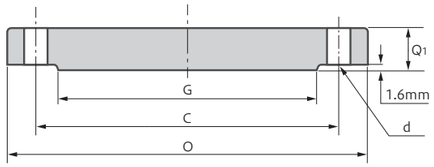

WN-RF形
（クラス400以上）

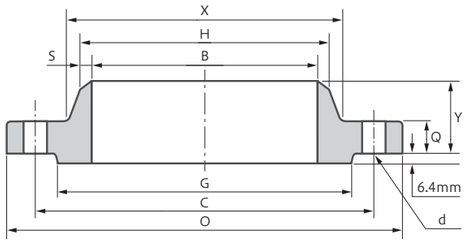

BL-RF形
（クラス400以上）

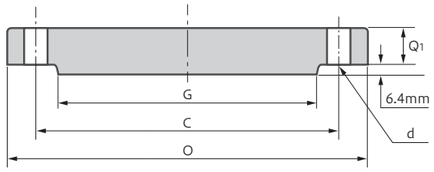

WN-RTJ形

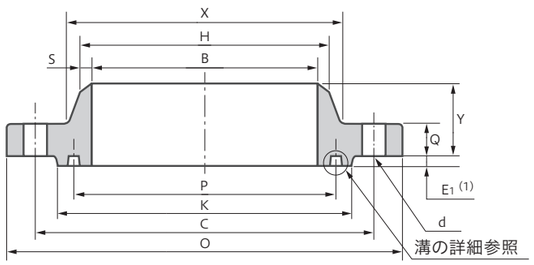

BL-RTJ形

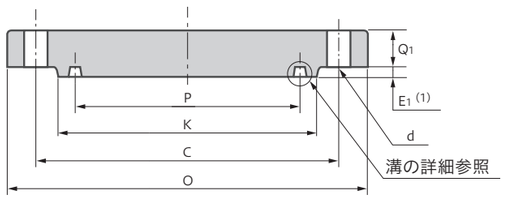

注 (1)　リングジョイント座の高さ（E1）は、リング溝の深さに等しい。
ただし、（E1）の寸法許容差は適用しない。

JPI規格大口径フランジの寸法許容差(2/2)

単位：mm

名　　称	記 号	区　　分		許 容 差
外　　径	O	黒　皮	1000以下	＋規定せず、－2
			1000を超えるもの	＋規定せず、－3
		仕上げ	すべての寸法に対し	±3.2
内　　径	B	すべての呼び径に対し		+3.2 －1.6
ハブ先の径	H	すべての呼び径に対し		+5.3 －1.6
ハブ元の径	X	黒　皮	1000以下	±4
			1000を超えるもの	±6
		仕上げ	すべての寸法に対し	±3.2
平面座の径	G	すべての呼び径に対し平面座の高さ1.6mmのとき		±2
		すべての呼び径に対し平面座の高さ6.4mmのとき		±1
厚　　さ	Q Q1	50.8mm以下		+4.8 0
		50.8mmを超え76.2mm以下		+7.9 0
		76.2mmを超えるもの		+9.7 0
全　　長	Y	すべての呼び径に対し		±4.8
ハブ先の厚さ	S	すべての呼び径に対し		－12.5%
ナットの当り面	ー	ガスケット座面に対する平行度		1°以内
ボルト穴	C	中心円の径	すべての呼び径に対し	±1.6
	d	穴の径	すべての呼び径に対し	±0.5
	ー	穴の間隔	すべての呼び径に対し	±0.8
	ー	内径に対するボルト中心円の偏心		最大0.8
	ー	内径に対するガスケット座面の偏心		最大0.8
	ー	ボルトの中心円と機械加工を行った座面の外径との偏心		±1.6

溝及びリングの寸法許容差

単位：mm

溝			リング（2）（参考）		
名　　称	記号	許容差	名　　称	記号	許容差
深　　さ	E	+0.41 0	高　　さ	T	±0.5
			幅	W	±0.20
幅	F	±0.20	中心径	P	±0.18
中心径	P	±0.13	平面部の幅	A	±0.20
角度 23°	ー	±0.5°	角度 23°	ー	±0.5°
座の径	K	最　小	ふちの半径	r2	±0.5
溝底のすみの半径	r1	＋0.8（r1が1.6mm以下） 0			
		±0.8（r1が1.6mm超え）			

注(2)　詳細は、JPI-7S-23による。

溝の詳細

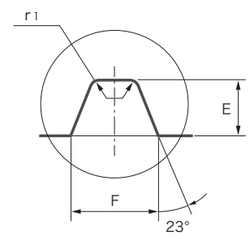

リングの詳細
（オクタゴナル形）

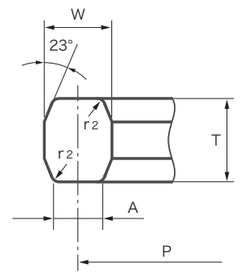

TAYLOR TAYLOR-Type Large Diam. Flanges Class-125

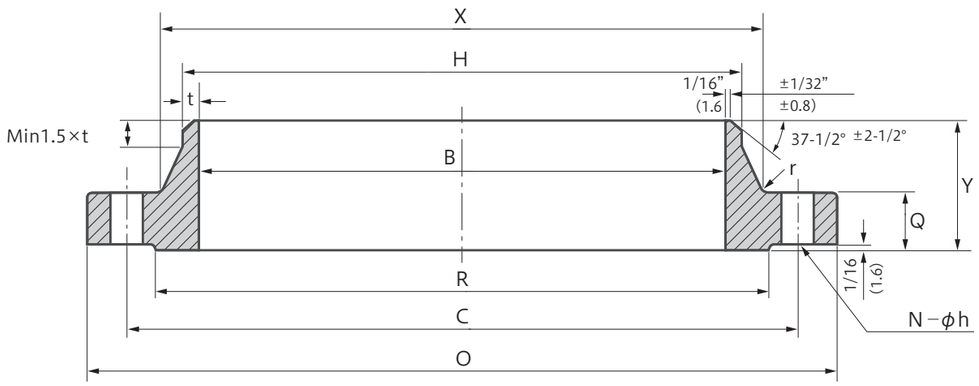

WELDING NECK TYPE

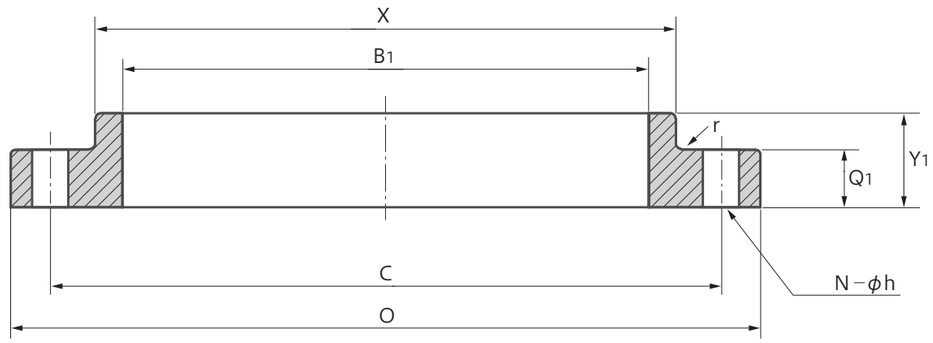

SLIP-ON TYPE

Nominal Pipe Size	COMMON DIMENSIONS						THICKNESS				LENGTH THRU HUB			
	Outside Diameter of Flange		O.D Raised Face		Diameter at Base of Hub		Welding Neck		Slip-On		Welding Neck		Slip-On	
	O		R		X		Q		Q_1		Y		Y_1	
	mm.	in.	mm.	in.	mm.	in.	mm.	in.	mm.	in.	mm.	in.	mm.	in.
26	870.0	34-1/4	743.0	29-1/4	723.9	28-1/2	50.8	2	50.8	2	127.0	5	85.7	3-3/8
28	927.1	36-1/2	793.8	31-1/4	781.1	30-3/4	52.4	2-1/16	52.4	2-1/16	128.6	5-1/16	87.3	3-7/16
30	984.3	38-3/4	857.3	33-3/4	831.9	32-3/4	54.0	2-1/8	54.0	2-1/8	130.2	5-1/8	88.9	3-1/2
32	1060.5	41-3/4	908.1	35-3/4	889.0	35	57.2	2-1/4	57.2	2-1/4	133.4	5-1/4	92.1	3-5/8
34	1111.3	43-3/4	958.9	37-3/4	939.8	37	58.8	2-5/16	58.8	2-5/16	134.9	5-5/16	93.7	3-11/16
36	1168.4	46	1022.4	40-1/4	997.0	39-1/4	60.3	2-3/8	60.3	2-3/8	136.5	5-3/8	95.3	3-3/4
38	1238.3	48-3/4	–	–	1060.5	41-3/4	60.3	2-3/8	60.3	2-3/8	136.5	5-3/8	95.3	3-3/4
40	1289.1	50-3/4	–	–	1111.3	43-3/4	63.5	2-1/2	63.5	2-1/2	139.7	5-1/2	98.4	3-7/8
42	1346.2	53	1193.8	47	1168.4	46	66.7	2-5/8	66.7	2-5/8	142.9	5-5/8	101.6	4
44	1403.4	55-1/4	–	–	1219.2	48	66.7	2-5/8	66.7	2-5/8	142.9	5-5/8	101.6	4
46	1454.2	57-1/4	–	–	1270.0	50	68.3	2-11/16	68.3	2-11/16	144.5	5-11/16	103.2	4-1/16
48	1511.3	59-1/2	–	–	1327.2	52-1/4	69.9	2-3/4	69.9	2-3/4	146.1	5-3/4	104.8	4-1/8
50	1568.5	61-3/4	–	–	1378.0	54-1/4	69.9	2-3/4	69.9	2-3/4	146.1	5-3/4	104.8	4-1/8
52	1625.6	64	–	–	1435.1	56-1/2	73.0	2-7/8	73.0	2-7/8	149.2	5-7/8	108.0	4-1/4
54	1682.8	66-1/4	–	–	1492.3	58-3/4	76.2	3	76.2	3	152.4	6	111.0	4-3/8
60	1854.2	73	–	–	1657.4	65-1/4	79.4	3-1/8	79.4	3-1/8	155.6	6-1/8	114.3	4-1/2
66	2032.0	80	–	–	1816.1	71-1/2	85.7	3-3/8	85.7	3-3/8	161.9	6-3/8	123.8	4-7/8
72	2197.1	86-1/2	–	–	1993.9	78-1/2	88.9	3-1/2	88.9	3-1/2	165.1	6-1/2	127.0	5
84	2533.7	99-3/4	–	–	2298.7	90-1/2	98.4	3-7/8	98.4	3-7/8	174.6	6-7/8	136.5	5-3/8
96	2876.6	113-1/4	–	–	2609.9	102-3/4	108.0	4-1/4	108.0	4-1/4	184.2	7-1/4	146.1	5-3/4

クラス125はFFタイプを規定しているが、ここに示すRFタイプはクラス150に準じた。

NOTES：
Properly there is no Steel Flange Standard of this designation,the term “CLASS 125” being precisely applicable to a Cast Iron Standard under ANSI B16.1.
These flanges are used for connections to cast steel valves, pumps or other equipment, having flanged ends made to Cast Iron Standard dimensions.
These flanges are identical with Class E of AWWA C207-54T. For machining tolerances see ANSI B16.5.

Diameter of Hub at Beval		INSIDE DIAMETER			DRILLING TEMPLATE				Fillet Radius		APPROX WEIGHT		Nominal Pipe Size
		Welding Neck	Slip-On		Bolt Circle Diameter		Number of Holes	Diam. of Holes			Welding Neck	Slip-On	
H		B	B_1		C		N	h	r				
mm.	in.		mm.	in.	mm.	in.			mm.	in.	Kg	Kg	
660.4	26	To be specified by purchaser	666.8	26-1/4	806.5	31-3/4	24	1-3/8	9.5	3/8	118	107	26
711.2	28		717.6	28-1/4	863.6	34	28	1-3/8	9.5	3/8	134	122	28
762.0	30		768.4	30-1/4	914.4	36	28	1-3/8	9.5	3/8	154	138	30
812.8	32		819.2	32-1/4	977.9	38-1/2	28	1-5/8	9.5	3/8	186	170	32
863.6	34		870.0	34-1/4	1028.7	40-1/2	32	1-5/8	9.5	3/8	200	181	34
914.4	36		920.8	36-1/4	1085.9	42-3/4	32	1-5/8	9.5	3/8	225	204	36
965.2	38		971.6	38-1/4	1149.4	45-1/4	32	1-5/8	9.5	3/8	259	240	38
1016.0	40		1022.4	40-1/4	1200.2	47-1/4	36	1-5/8	9.5	3/8	281	259	40
1066.8	42		1073.2	42-1/4	1257.3	49-1/2	36	1-5/8	9.5	3/8	322	295	42
1117.6	44		1124.0	44-1/4	1314.5	51-3/4	40	1-5/8	9.5	3/8	340	313	44
1168.4	46		1174.8	46-1/4	1365.3	53-3/4	40	1-5/8	9.5	3/8	363	331	46
1219.2	48		1225.6	48-1/4	1422.4	56	44	1-5/8	9.5	3/8	395	363	48
1270.0	50		1276.4	50-1/4	1479.6	58-1/4	44	1-7/8	11.1	7/16	408	376	50
1320.8	52		1327.2	52-1/4	1536.7	60-1/2	44	1-7/8	11.1	7/16	454	417	52
1371.6	54		1378.0	54-1/4	1593.9	62-3/4	44	1-7/8	11.1	7/16	499	465	54
1524.0	60		1530.4	60-1/4	1759.0	69-1/4	52	1-7/8	11.1	7/16	612	567	60
1676.4	66		1682.8	66-1/4	1930.4	76	52	1-7/8	11.1	7/16	805	737	66
1828.8	72		1835.2	72-1/4	2095.5	82-1/2	60	1-7/8	11.1	7/16	953	873	72
2133.6	84		2140.0	84-1/4	2425.7	95-1/2	64	2-1/8	15.9	5/8	1281	1179	84
2438.4	96		2444.8	96-1/4	2755.9	108-1/2	68	2-3/8	22.2	7/8	1742	1486	96

TAYLOR-Type Large Diam. Flanges Class-175

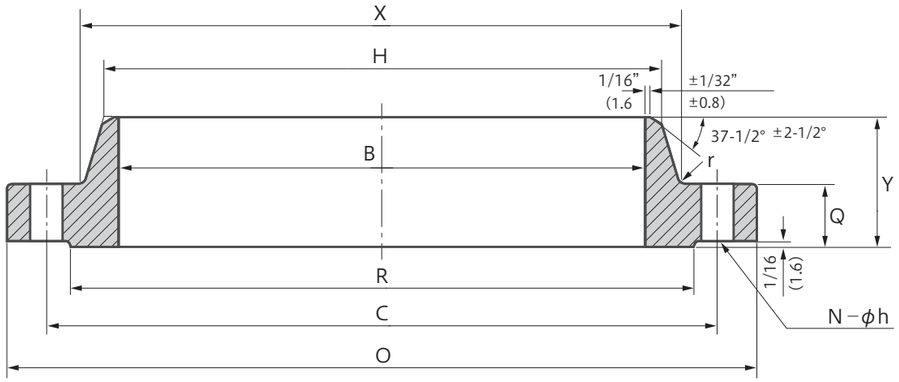

WELDING NECK TYPE

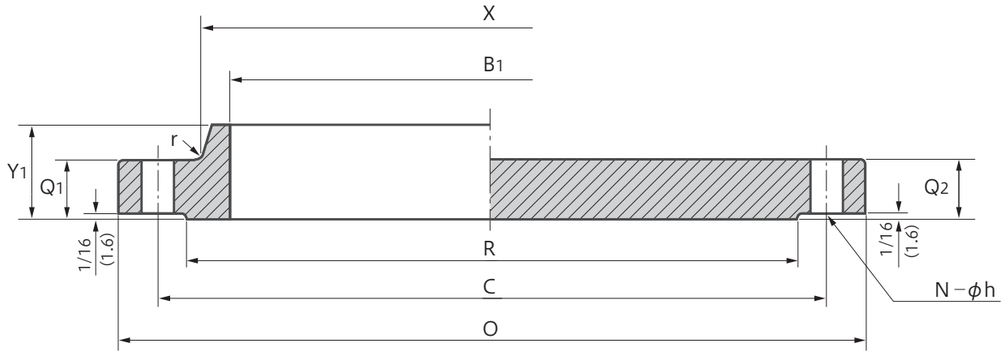

SLIP-ON TYPE BLIND TYPE

Welding Neck, Slip-on and Blind （CATALOG No.722）

Nominal Pipe Size	COMMON DIMENSIONS						THICKNESS						LENGTH THRU HUB			
	Outside Diameter of Flange		O.D Raised Face		Diameter at Base of Hub		Welding Neck		Slip-On		Blind		Welding Neck		Slip-On	
	O		R		X		Q		Q_1		Q_2		Y		Y_1	
	mm.	in.	mm.	in.	mm.	in.	mm.	in.	mm.	in.	mm.	in.	mm.	in.	mm.	in.
26	800.1	31-1/2	736.6	29	701.7	27-5/8	34.9	1-3/8	34.9	1-3/8	47.6	1-7/8	85.7	3-3/8	69.9	2-3/4
28	850.9	33-1/2	787.4	31	752.5	29-5/8	34.9	1-3/8	34.9	1-3/8	50.8	2	85.7	3-3/8	69.9	2-3/4
30	908.1	35-3/4	844.6	33-1/4	809.6	31-7/8	34.9	1-3/8	34.9	1-3/8	54.0	2-1/8	92.1	3-5/8	69.9	2-3/4
32	958.9	37-3/4	895.4	35-1/4	860.4	33-7/8	34.9	1-3/8	34.9	1-3/8	57.2	2-1/4	92.1	3-5/8	69.9	2-3/4
34	1022.4	40-1/4	949.3	37-3/8	911.2	35-7/8	38.1	1-1/2	44.5	1-3/4	60.3	2-3/8	95.3	3-3/4	85.7	3-3/8
36	1073.2	42-1/4	1000.1	39-3/8	962.0	37-7/8	38.1	1-1/2	44.5	1-3/4	63.5	2-1/2	95.3	3-3/4	85.7	3-3/8
38	1124.0	44-1/4	1050.9	41-3/8	1012.8	39-7/8	44.5	1-3/4	50.8	2	66.7	2-5/8	104.8	4-1/8	95.3	3-3/4
40	1174.8	46-1/4	1101.7	43-3/8	1063.6	41-7/8	44.5	1-3/4	50.8	2	69.9	2-3/4	104.8	4-1/8	101.6	4
42	1244.6	49	1162.1	45-3/4	1120.8	44-1/8	50.8	2	60.3	2-3/8	73.0	2-7/8	114.3	4-1/2	111.1	4-3/8
44	1295.4	51	1212.9	47-3/4	1171.6	46-1/8	50.8	2	60.3	2-3/8	76.2	3	114.3	4-1/2	111.1	4-3/8
46	1346.2	53	1263.7	49-3/4	1222.4	48-1/8	50.8	2	60.3	2-3/8	79.4	3-1/8	114.3	4-1/2	117.5	4-5/8
48	1397.0	55	1314.5	51-3/4	1273.2	50-1/8	57.2	2-1/4	66.7	2-5/8	85.7	3-3/8	123.8	4-7/8	123.8	4-7/8
50	1447.8	57	1365.3	53-3/4	1324.0	52-1/8	57.2	2-1/4	66.7	2-5/8	85.7	3-3/8	123.8	4-7/8	123.8	4-7/8
52	1511.3	59-1/2	1422.4	56	1378.0	54-1/4	66.7	2-5/8	76.2	3	92.1	3-5/8	136.5	5-3/8	136.5	5-3/8
54	1562.1	61-1/2	1473.2	58	1428.8	56-1/4	66.7	2-5/8	76.2	3	92.1	3-5/8	136.5	5-3/8	136.5	5-3/8
60	1714.5	67-1/2	1625.6	64	1581.2	62-1/4	69.9	2-3/4	79.4	3-1/8	101.6	4	146.1	5-3/4	149.2	5-7/8
66	1866.9	73-1/2	1778.0	70	1739.9	68-1/2	79.4	3-1/8	101.6	4	111.1	4-3/8	155.6	6-1/8	174.6	6-7/8
72	2032.0	80	1943.1	76-1/2	1892.3	74-1/2	92.1	3-5/8	127.0	5	120.7	4-3/4	168.3	6-5/8	203.2	5
84	2387.6	94	1289.2	90-1/8	2235.2	88	76.2	3	127.0	5	139.7	5-1/2	177.8	7	215.9	8-1/2
96	2692.4	106	2594.0	102-1/8	2540.0	100	88.9	3-1/2	127.0	5	155.6	6-1/8	190.5	7-1/2	228.6	9

NOTES：
1. This designation applies to flanges for merly listed as "150lb. W.S.P. at 750°F."
2. Pressure rating ; －175psi at －20°F to 650°F ; or 150psi at 750°F.
3. When applied to Welding Neck flanges, these ratings are based on inside diameters of pipe or shell as listed in "Nominal Size "column, and pipe or shell thicknesses ranging from 3/8" to 5/8."

Diameter of Hub at Beval	INSIDE DIAMETER				DRILLING TEMPLATE				Fillet Radius		APPROX WEIGHT			Nomi-nal Pipe Size
	Welding Neck		Slip-On		Bolt Circle of Diameter		Number of Holes	Diam. of Holes			Weld-ing Neck	Slip-On	Blind	
H		B	B_1		C		N	h	r					
mm.	in.		mm.	in.	mm.	in.			mm.	in.	Kg	Kg	Kg	
660.4	26		666.8	26-1/4	758.8	29-7/8	28	7/8	9.5	3/8	54	48	184	26
711.2	28		717.6	28-1/4	809.6	31-7/8	28	7/8	9.5	3/8	59	52	222	28
762.0	30		768.4	30-1/4	866.8	34-1/8	36	7/8	9.5	3/8	68	59	268	30
812.8	32		819.2	32-1/4	917.6	36-1/8	36	7/8	9.5	3/8	73	64	318	32
863.6	34		870.0	34-1/4	974.7	38-3/8	36	1	9.5	3/8	88	91	381	34
914.4	36		920.8	36-1/4	1025.5	40-3/8	36	1	9.5	3/8	93	95	440	36
965.2	38	To be specified by purchaser	971.6	38-1/4	1076.3	42-3/8	36	1	9.5	3/8	111	113	510	38
1016.0	40		1022.4	40-1/4	1127.1	44-3/8	40	1	9.5	3/8	116	122	590	40
1066.8	42		1073.2	42-1/4	1190.6	46-7/8	40	1-1/8	9.5	3/8	154	166	680	42
1117.6	44		1124.0	44-1/4	1241.4	48-7/8	40	1-1/8	9.5	3/8	163	172	771	44
1168.4	46		1174.8	46-1/4	1292.2	50-7/8	40	1-1/8	9.5	3/8	170	186	873	46
1219.2	48		1225.6	48-1/4	1343.0	52-7/8	44	1-1/8	9.5	3/8	195	209	1009	48
1270.0	50		1276.4	50-1/4	1393.8	54-7/8	44	1-1/8	9.5	3/8	204	218	1089	50
1320.8	52		1327.2	52-1/4	1454.2	57-1/4	44	1-1/4	9.5	3/8	254	272	1270	52
1371.6	54		1378.0	54-1/4	1505.0	59-1/4	44	1-1/4	9.5	3/8	263	281	1360	54
1454.0	60		1530.4	60-1/4	1657.4	65-1/4	48	1-1/4	9.5	3/8	308	331	1814	60
1676.4	66		1682.8	66-1/4	1809.8	71-1/4	56	1-1/4	6.4	1/4	376	454	2347	66
1828.8	72		1835.2	72-1/4	1974.9	77-3/4	64	1-1/4	12.7	1/2	488	635	3016	72
2133.6	84		2140.0	84-1/4	2324.1	91-1/2	72	1-3/8	12.7	1/2	703	1021	–	84
2438.4	96		2444.8	96-1/4	2628.9	103-1/2	88	1-3/8	12.7	1/2	885	1179	–	96

4. When applied to Slip-on flanges, ratinges are based on outside diameters of pipe or shell as listed in "Nominal Size" column. Bored to slip to over nominal O.D pipe, any larger bore will affect the pressure rating.
5. These flanges have been designed in accordance with "Modern Flange Design" (Taylor Forge Bulletin 722) and hence they comply in all respects with the current ASME Code.
6. For machining tolerances see ANSI Standard B16.5.

TAYLOR TAYLOR-Type Large Diam. Flanges Class-250

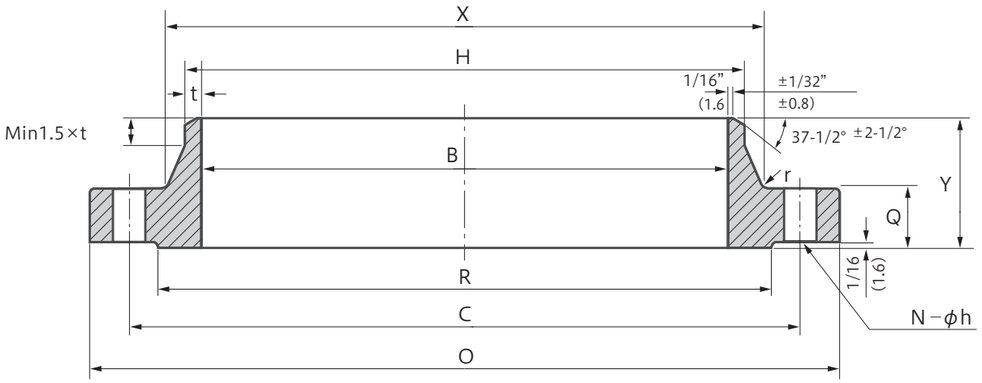

WELDING NECK TYPE

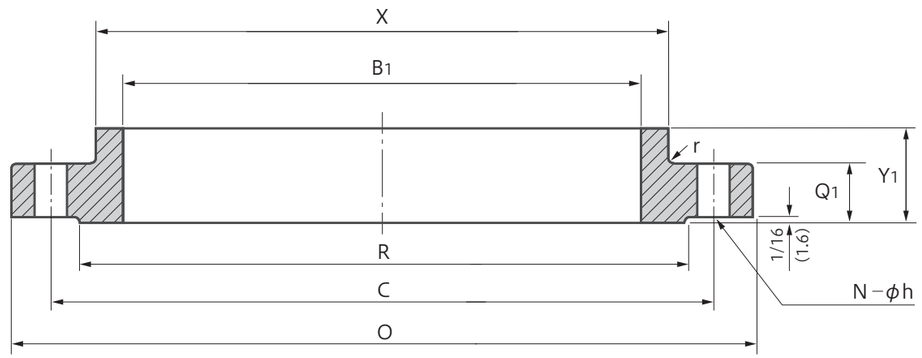

SLIP-ON TYPE

Welding Neck and Slip-on （CATALOG No.722）

Nominal Pipe Size	COMMON DIMENSIONS						THICKNESS				LENGTH THRU HUB			
	Outside Diameter of Flange		O.D Raised Face		Diameter at Base of Hub		Welding Neck		Slip-On		Welding Neck		Slip-On	
	O		R		X		Q		Q_1		Y		Y_1	
	mm.	in.	mm.	in.	mm.	in.	mm.	in.	mm.	in.	mm.	in.	mm.	in.
26	971.6	38-1/4	823.9	32-7/16	774.7	30-1/2	71.5	2-13/16	71.5	2-13/16	147.7	5-13/16	120.7	4-3/4
28	1035.1	40-3/4	887.4	34-15/16	838.2	33	74.6	2-15/16	74.6	2-15/16	150.8	5-15/16	127.0	5
30	1092.2	43	944.6	37-3/16	895.4	35-1/4	76.2	3	76.2	3	152.4	6	127.0	5
32	1149.4	45-1/4	1001.7	39-7/16	952.5	37-1/2	79.4	3-1/8	79.4	3-1/8	155.6	6-1/8	130.2	5-1/8
34	1206.5	47-1/2	1052.5	41-7/16	1003.3	39-1/2	82.6	3-1/4	82.6	3-1/4	158.8	6-1/4	133.4	5-1/4
36	1270.0	50	1109.7	43-11/16	1054.1	41-1/2	85.7	3-3/8	85.7	3-3/8	161.9	6-3/8	136.5	5-3/8
38	1327.2	52-1/4	1160.5	45-11/16	1104.9	43-1/2	87.3	3-7/16	87.3	3-7/16	163.5	6-7/16	139.7	5-1/2
40	1384.3	54-1/2	1217.6	47-15/16	1162.1	45-3/4	90.5	3-9/16	90.5	3-9/16	166.7	6-9/16	139.7	5-1/2
42	1447.8	57	1281.1	50-7/16	1212.9	47-3/4	93.7	3-11/16	93.7	3-11/16	176.2	6-15/16	142.9	5-5/8
44	1505.0	59-1/4	1338.3	52-11/16	1263.7	49-3/4	95.3	3-3/4	95.3	3-3/4	177.8	7	146.1	5-3/4
46	1562.1	61-1/2	1395.4	54-15/16	1314.5	51-3/4	98.4	3-7/8	98.4	3-7/8	181.0	7-1/8	149.2	5-7/8
48	1651.0	65	1484.3	58-7/16	1371.6	54	101.6	4	101.6	4	184.2	7-1/4	152.4	6

Diameter of Hub at Beval		INSIDE DIAMETER			DRILLING TEMPLATE				Fillet Radius		APPROX WEIGHT		Nominal Pipe Size
		Welding Neck	Slip-On		Bolt Circle Diameter		Number of Holes	Diam. of Holes			Welding Neck	Slip -On	
H		B	B_1		C		N	h	r				
mm.	in.		mm.	in.	mm.	in.			mm.	in.	Kg	Kg	
660.4	26	To be specified by purchaser	666.8	26-1/4	876.3	34-1/2	28	1-7/8	9.5	3/8	241	241	26
711.2	28		717.6	28-1/4	939.8	37	28	1-7/8	9.5	3/8	286	291	28
762.0	30		768.4	30-1/4	997.0	39-1/4	28	1-7/8	9.5	3/8	319	323	30
812.8	32		819.2	32-1/4	1054.1	41-1/2	28	1-7/8	9.5	3/8	359	364	32
863.6	34		870.0	34-1/4	1104.9	43-1/2	28	1-7/8	9.5	3/8	400	405	34
914.4	36		920.8	36-1/4	1168.4	46	32	2-1/8	9.5	3/8	441	441	36
965.2	38		971.6	38-1/4	1219.2	48	32	2-1/8	9.5	3/8	478	478	38
1016.0	40		1022.4	40-1/4	1276.4	50-1/4	36	2-1/8	9.5	3/8	523	534	40
1066.8	42		1073.2	42-1/4	1339.9	52-3/4	36	2-1/8	15.9	5/8	603	591	42
1117.6	44		1124.0	44-1/4	1397.0	55	36	2-1/8	19.1	3/4	648	636	44
1168.4	46		1174.8	46-1/4	1454.2	57-1/4	40	2-1/8	22.2	7/8	694	682	46
1219.2	48		1225.6	48-1/4	1543.1	60-3/4	40	2-1/8	38.1	1-1/2	830	819	48

NOTES：
Properly there is no Steel Flange Standard of this designation, the term "Class 250" being precisely applicable to a Cast Iron Standard under ANSI B16b.
They are ordinarily used for flanged connections to cast steel valves and equipment made to Class 250 Cast Iron Standard dimensions and we recommend their use only for such purposes.
For machining tolerances see ANSI Standard B16.5.

TAYLOR TAYLOR-Type Large Diam. Flanges Class-350

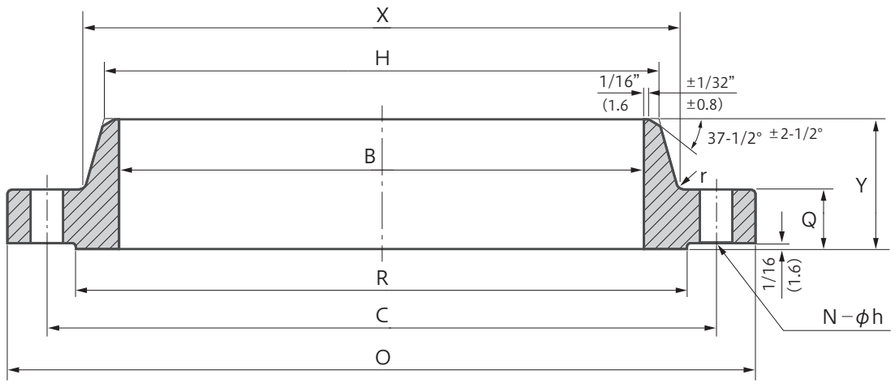

WELDING NECK TYPE

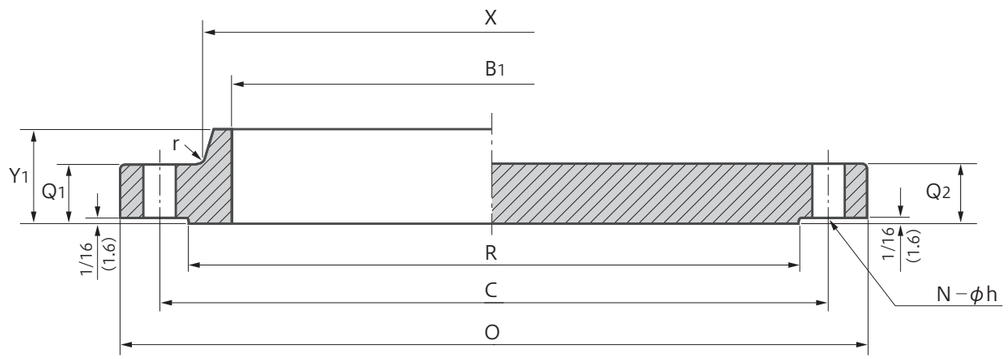

SLIP-ON TYPE BLIND TYPE

Welding Neck, Slip-on and Blind （CATALOG No.722）

Nominal Pipe Size	COMMON DIMENSIONS						THICKNESS						LENGTH THRU HUB			
	Outside Diameter of Flange		O.D Raised Face		Diameter at Base of Hub		Welding Neck		Slip-On		Blind		Welding Neck		Slip-On	
	O		R		X		Q		Q_1		Q_2		Y		Y_1	
	mm.	in.	mm.	in.	mm.	in.	mm.	in.	mm.	in.	mm.	in.	mm.	in.	mm.	in.
26	831.9	32-3/4	749.3	29-1/2	708.0	27-7/8	63.5	2-1/2	63.5	2-1/2	69.9	2-3/4	127.0	5	114.3	4-1/2
28	882.7	34-3/4	800.1	31-1/2	758.8	29-7/8	63.5	2-1/2	63.5	2-1/2	73.0	2-7/8	127.0	5	114.3	4-1/2
30	939.8	37	857.3	33-3/4	816.0	32-1/8	66.7	2-5/8	66.7	2-5/8	76.2	3	133.4	5-1/4	120.7	4-3/4
32	990.6	39	908.1	35-3/4	866.8	34-1/8	69.9	2-3/4	69.9	2-3/4	82.6	3-1/4	139.7	5-1/2	127.0	5
34	1041.4	41	958.9	37-3/4	917.6	36-1/8	73.0	2-7/8	73.0	2-7/8	85.7	3-3/8	146.1	5-3/4	130.2	5-1/8
36	1111.3	43-3/4	1022.4	40-1/4	977.9	38-1/2	79.4	3-1/8	79.4	3-1/8	92.1	3-5/8	155.6	6-1/8	142.9	5-5/8
38	1162.1	45-3/4	1073.2	42-1/4	1028.7	40-1/2	79.4	3-1/8	79.4	3-1/8	95.3	3-3/4	155.6	6-1/8	142.9	5-5/8
40	1212.9	47-3/4	1124.0	44-1/4	1079.5	42-1/2	82.6	3-1/4	82.6	3-1/4	101.6	4	158.8	6-1/4	149.2	5-7/8
42	1270.0	50	1181.1	46-1/2	1136.7	44-3/4	88.9	3-1/2	88.9	3-1/2	104.8	4-1/8	165.1	6-1/2	155.6	6-1/8
44	1339.9	52-3/4	1241.4	48-7/8	1187.5	46-3/4	95.3	3-3/4	95.3	3-3/4	111.1	4-3/8	171.5	6-3/4	171.5	6-3/4
46	1390.7	54-3/4	1292.2	50-7/8	1238.3	48-3/4	108.0	4-1/4	108.0	4-1/4	120.7	4-3/4	184.2	7-1/4	184.2	7-1/4
48	1441.5	56-3/4	1343.0	52-7/8	1289.1	50-3/4	108.0	4-1/4	108.0	4-1/4	120.7	4-3/4	184.2	7-1/4	184.2	7-1/4
50																
52	1562.1	61-1/2	1454.2	57-1/4	1397.0	55	108.0	4-1/4					190.5	7-1/2		
54	1612.9	63-1/2	1505.0	59-1/4	1447.8	57	114.3	4-1/2	120.7	4-3/4			196.9	7-3/4	209.6	8-1/4
60	1765.3	69-1/2	1657.4	65-1/4	1600.2	63	114.3	4-1/2	127.0	5			203.2	8	215.9	8-1/2
66	1955.8	77	1838.3	72-3/8	1778.0	70	101.6	4					215.9	8-1/2		
72	2108.2	83	1990.7	78-3/8	1930.4	76	101.6	4					228.6	9		
84	2451.1	96-1/2	2324.1	91-1/2	2260.6	89	127.0	5					254.0	10		
96	2775.0	109-1/4	2638.4	103-7/8	2571.8	101-1/4	158.8	6-1/4					285.5	11-1/4		

NOTES：
1. Can be furnished. Class 350 flanges in thicknesses over 3 are of ASTM A105 steel.
2. Pressure rating －350psi at －20℉ to 650℉; or 300psi at 750℉.
3. This designation applies to flanges formerly listed as "300lb. W. S. P. at 750℉" Class 350 flanges are designed in accordance with "Modern Flange Design"(Taylor Forge Bulletin 502) and hence comply in all respects with the current ASME Boiler and Pressure Vessel Code.
4. Sizes are nominal inside diameters of pipe or shell used with Welding Neck flanges, and nominal outside diameters of pipe of shell used with Sli-On flanges.

Diameter of Hub at Beval	INSIDE DIAMETER				DRILLING TEMPLATE					Fillet Radius		APPROX WEIGHT			Nominal Pipe Size
	Welding Neck		Slip-On		Bolt Circle Diameter		Number of Holes		Diam. of Holes			Weld -ing Neck	Slip -On	Blind	
H		B	B_1		C		N		h	r					
mm.	in.		mm.	in.	mm.	in.				mm.	in.	Kg	Kg	Kg	
660.4	26		666.8	26-1/4	777.9	30-5/8	28		1-1/8	9.5	3/8	111	102	263	26
711.2	28		717.6	28-1/4	828.7	32-5/8	28		1-1/8	9.5	3/8	118	113	340	28
762.0	30		768.4	30-1/4	885.8	34-7/8	32		1-1/8	9.5	3/8	138	134	404	30
812.8	32		819.2	32-1/4	936.6	36-7/8	36		1-1/8	9.5	3/8	154	147	476	32
863.6	34		870.0	34-1/4	987.4	38-7/8	40		1-1/8	9.5	3/8	170	161	556	34
914.4	36		920.8	36-1/4	1054.1	41-1/2	40		1-1/4	9.5	3/8	218	211	680	36
965.2	38	To be specified by purchaser	971.6	38-1/4	1104.9	43-1/2	40		1-1/4	9.5	3/8	231	222	771	38
1016.0	40		1022.4	40-1/4	1155.7	45-1/2	44		1-1/4	9.5	3/8	245	240	896	40
1066.8	42		1073.2	42-1/4	1212.9	47-3/4	48		1-1/4	9.5	3/8	290	281	1009	42
1117.6	44		1124.0	44-1/4	1276.4	50-1/4	44		1-3/8	11.1	7/16	345	345	1191	44
1168.4	46		1174.8	46-1/4	1327.2	52-1/4	48		1-3/8	11.1	7/16	399	399	1338	46
1219.2	48		1225.6	48-1/4	1378.0	54-1/4	48		1-3/8	11.1	7/16	417	417	1497	48
															50
1320.8	52		1327.2	52-1/4	1492.3	58-3/4	52		1-1/2	12.7	1/2	488	–	–	52
1371.6	54		1378.0	54-1/4	1543.1	60-3/4	52		1-1/2	12.7	1/2	544	522	–	54
1524.0	60		1530.4	60-1/4	1695.5	66-3/4	60		1-1/2	12.7	1/2	601	658	–	60
1676.4	66		1682.8	66-1/4	1879.6	74	60		1-5/8	12.7	1/2	760	–	–	66
1828.8	72		1835.2	72-1/4	2032.0	80	72		1-5/8	12.7	1/2	839	–	–	72
2133.6	84		2140.0	84-1/4	2368.6	93-1/4	80		1-3/4	12.7	1/2	1338	–	–	84
2438.4	96		2444.8	96-1/4	2686.1	105-3/4	84		1-7/8	15.9	5/8	1928	–	–	96

5. When applied to Welding Neck flanges, these rating are based on inside diameters of pipe or shell as listed in "Nominal Size" column and pipe or shell thicknesses ranging from 1/2" to 1". When applied to Slip-on flanges. ratings are based on outside diameters of pipe or shell as listed in "Nominal Size" column. Bored to slip over nominal OD pipe, any larger bore will affect the pressure rating.
These flanges have been designed in accordance with "Modern Flange Design" (Taylor Forge Bulletin 722) and hence they comply in all respects with the current ASME Code.
6. For machining tolerances see ANSI Standard B16.5.

LADISH-Type Large Diam. Flanges Class-150

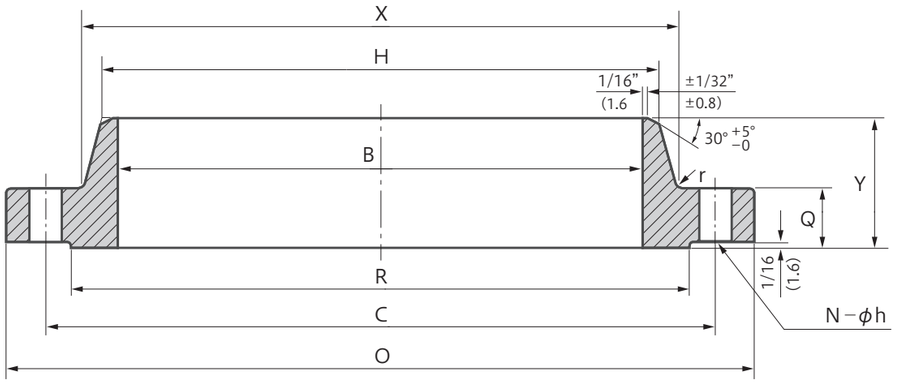

WELDING NECK TYPE

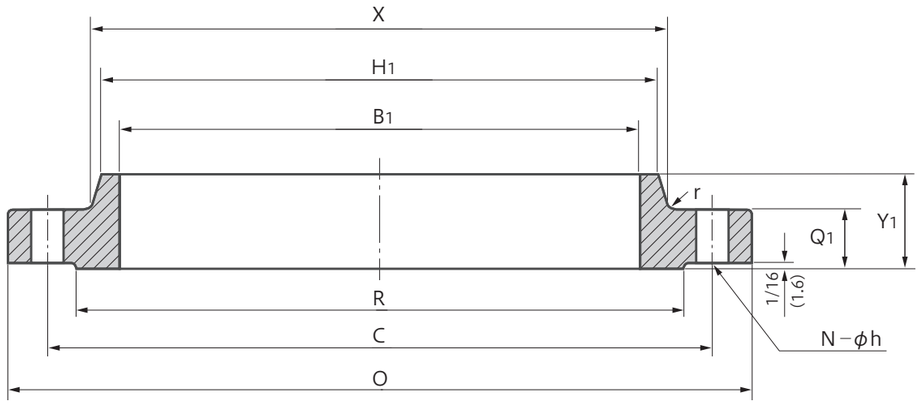

SLIP-ON TYPE

Welding Neck, Slip-on and Blind （CATALOG №55）

Nominal Pipe Size	COMMON DIMENSIONS						THICKNESS				LENGTH THRU HUB				Nominal Pipe Size
	Outside Diameter of Flange		O.D Raised Face		Diameter at Base of Hub		Welding Neck		Slip-On		Welding Neck		Slip-On		
	O		R		X		Q		Q_1		Y		Y_1		
	mm.	in.	mm.	in.	mm.	in.	mm.	in.	mm.	in.	mm.	in.	mm.	in.	
26	800.1	31-1/2	736.6	29	701.7	27-5/8	34.9	1-3/8	34.9	1-3/8	85.7	3-3/8	69.9	2-3/4	26
28	850.9	33-1/2	787.4	31	752.5	29-5/8	34.9	1-3/8	34.9	1-3/8	85.7	3-3/8	69.9	2-3/4	28
30	908.1	35-3/4	844.6	33-1/4	809.6	31-7/8	34.9	1-3/8	34.9	1-3/8	92.1	3-5/8	69.9	2-3/4	30
32	958.9	37-3/4	895.4	35-1/4	860.4	33-7/8	34.9	1-3/8	34.9	1-3/8	92.1	3-5/8	69.9	2-3/4	32
34	1022.4	40-1/4	949.3	37-3/8	911.2	35-7/8	38.1	1-1/2	44.5	1-3/4	95.3	3-3/4	85.7	3-3/8	34
36	1073.2	42-1/4	1000.1	39-3/8	962.0	37-7/8	38.1	1-1/2	44.5	1-3/4	95.3	3-3/4	85.7	3-3/8	36
38	1124.0	44-1/4	1050.9	41-3/8	1012.8	39-7/8	44.5	1-3/4	50.8	2	104.8	4-1/8	95.3	3-3/4	38
40	1174.8	46-1/4	1101.7	43-3/8	1063.6	41-7/8	44.5	1-3/4	50.8	2	104.8	4-1/8	101.6	4	40
42	1244.6	49	1162.1	45-3/4	1120.8	44-1/8	50.8	2	60.3	2-3/8	114.3	4-1/2	111.1	4-3/8	42
44	1295.4	51	1212.9	47-3/4	1171.6	46-1/8	50.8	2	60.3	2-3/8	114.3	4-1/2	111.1	4-3/8	44
46	1346.2	53	1263.7	49-3/4	1222.4	48-1/8	50.8	2	60.3	2-3/8	114.3	4-1/2	117.5	4-5/8	46
48	1397.0	55	1314.5	51-3/4	1273.2	50-1/8	57.2	2-1/4	66.7	2-5/8	123.8	4-7/8	123.8	4-7/8	48
50	1447.8	57	1365.3	53-3/4	1324.0	52-1/8	57.2	2-1/4	66.7	2-5/8	123.8	4-7/8	123.8	4-7/8	50
52	1511.3	59-1/2	1422.4	56	1378.0	54-1/4	66.7	2-5/8	76.2	3	136.5	5-3/8	136.5	5-3/8	52
54	1562.1	61-1/2	1473.2	58	1428.8	56-1/4	66.7	2-5/8	76.2	3	136.5	5-3/8	136.5	5-3/8	54
60	1714.5	67-1/2	1625.6	64	1581.2	62-1/4	69.9	2-3/4	79.4	3-1/8	146.1	5-3/4	149.2	5-7/8	60
66	1866.9	73-1/2	1778.0	70	1733.6	68-1/4	79.4	3-1/8	101.6	4	155.6	6-1/8	174.6	6-7/8	66
72	2032.0	80	1943.1	76-1/2	1892.3	74-1/2	92.1	3-5/8	127.0	5	168.3	6-5/8	203.2	8	72

Diameter of Hub at Beval		Diameter of Hub		INSIDE DIAMETER			DRILLING TEMPLATE				Fillet Radius		APPROX WEIGHT		Nominal Pipe Size
				Welding Neck	Slip-On		Bolt Circle Diameter		Number of Holes	Diam. of Holes			Welding Neck	Slip -On	
H		H_1		B	B_1		C		N	h	r				
mm.	in.	mm.	in.		mm.	in.	mm.	in.			mm.	in.	Kg	Kg	
679.5	26-3/4	695.3	27-3/8	To be specified by purchaser	666.8	26-1/4	758.8	29-7/8	28	7/8	6.4	1/4	54	52	26
730.3	28-3/4	746.1	29-3/8		717.6	28-1/4	809.6	31-7/8	28	7/8	6.4	1/4	58	55	28
787.4	31	803.3	31-5/8		768.4	30-1/4	866.8	34-1/8	36	7/8	6.4	1/4	69	63	30
838.2	33	854.1	33-5/8		819.2	32-1/4	917.6	36-1/8	36	7/8	6.4	1/4	73	67	32
889.0	35	903.3	35-9/16		870.0	34-1/4	974.7	38-3/8	36	1	9.5	3/8	88	95	34
939.8	37	954.1	37-9/16		920.8	36-1/4	1025.5	40-3/8	36	1	9.5	3/8	93	112	36
990.6	39	1004.9	39-9/16		971.6	38-1/4	1076.3	42-3/8	36	1	9.5	3/8	111	119	38
1041.4	41	1054.1	41-1/2		1022.4	40-1/4	1127.1	44-3/8	40	1	9.5	3/8	117	128	40
1098.6	43-1/4	1111.3	43-3/4		1073.2	42-1/4	1190.6	46-7/8	40	1-1/8	9.5	3/8	155	171	42
1149.4	45-1/4	1162.1	45-3/4		1124.0	44-1/4	1241.4	48-7/8	40	1-1/8	9.5	3/8	163	189	44
1200.2	47-1/4	1212.9	47-3/4		1174.8	46-1/4	1292.2	50-7/8	40	1-1/8	9.5	3/8	170	192	46
1251.0	49-1/4	1263.7	49-3/4		1225.6	48-1/4	1343.0	52-7/8	44	1-1/8	9.5	3/8	195	220	48
1301.8	51-1/4	1314.5	51-3/4		1276.4	50-1/4	1393.8	54-7/8	44	1-1/8	9.5	3/8	203	227	50
1352.6	53-1/4	1366.9	53-13/16		1327.2	52-1/4	1454.2	57-1/4	44	1-1/4	9.5	3/8	255	285	52
1403.4	55-1/4	1417.6	55-13/16		1378.0	54-1/4	1505.0	59-1/4	44	1-1/4	9.5	3/8	265	294	54
1555.8	61-1/4	1568.5	61-3/4		1530.4	60-1/4	1657.4	65-1/4	48	1-1/4	9.5	3/8	309	338	60
1708.2	67-1/4	1727.2	68		1682.8	66-1/4	1809.8	71-1/4	56	1-1/4	6.4	1/4	367	477	66
1863.7	73-3/8	1879.6	74		1835.2	72-1/4	1974.9	77-3/4	64	1-1/4	12.7	1/2	523	676	72

NOTES：
1. Also furnished to ASTM A181-Class 60 or Class 70 and A105.
2. Pressure rating ; -150lb.W.S.P at 750°F.
3. When ordering please specify thickness and outside diameter of pipe or shell to which flange is to be welded.
4. Blind Flanges also be supplied for these services, necessitating some variations in thickness and other dimensions because of changed design conditions.
5. For machining tolerances see ANSI Standard B16.5.

LADISH-Type Large Diam. Flanges Class-300

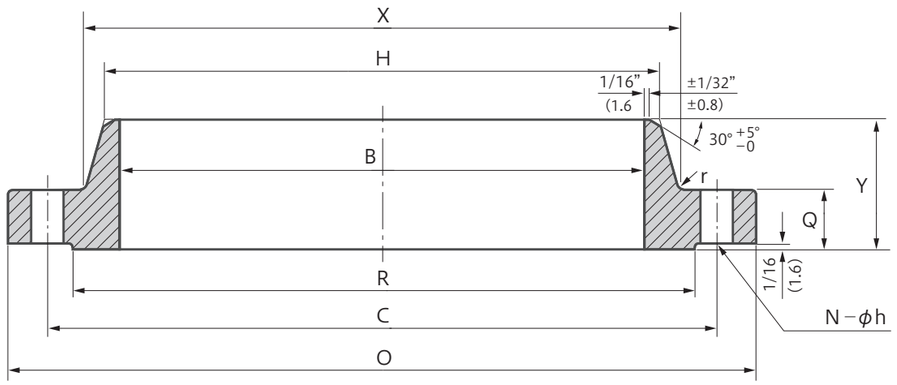

WELDING NECK TYPE

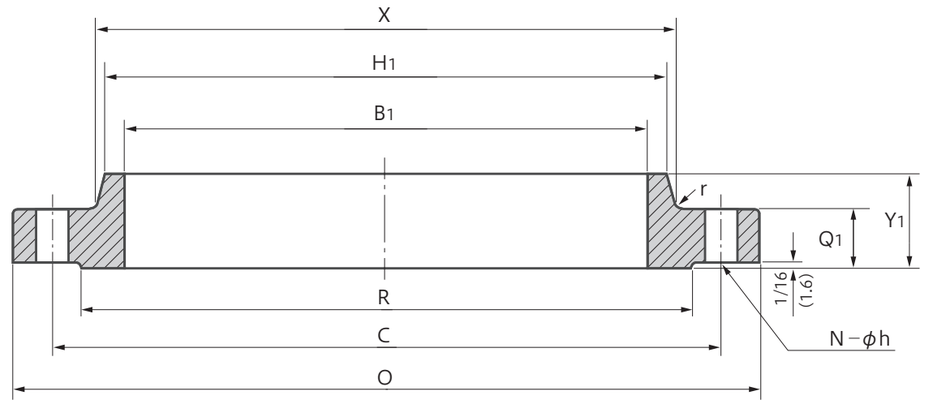

SLIP-ON TYPE

Welding Neck, Slip-on and Blind （CATALOG №55）

Nominal Pipe Size	COMMON DIMENSIONS						THICKNESS				LENGTH THRU HUB				Nominal Pipe Size
	Outside Diameter of Flange		O.D Raised Face		Diameter at Base of Hub		Welding Neck		Slip-On		Welding Neck		Slip-On		
	O		R		X		Q		Q_1		Y		Y_1		
	mm.	in.	mm.	in.	mm.	in.	mm.	in.	mm.	in.	mm.	in.	mm.	in.	
26	831.9	32-3/4	749.3	29-1/2	708.0	27-7/8	63.5	2-1/2	63.5	2-1/2	127.0	5	114.3	4-1/2	26
28	882.7	34-3/4	800.1	31-1/2	758.8	29-7/8	63.5	2-1/2	63.5	2-1/2	127.0	5	114.3	4-1/2	28
30	939.8	37	857.3	33-3/4	816.0	32-1/8	66.7	2-5/8	66.7	2-5/8	133.4	5-1/4	120.7	4-3/4	30
32	990.6	39	908.1	35-3/4	866.8	34-1/8	69.9	2-3/4	69.9	2-3/4	139.7	5-1/2	127.0	5	32
34	1041.4	41	958.9	37-3/4	917.6	36-1/8	73.0	2-7/8	73.0	2-7/8	146.1	5-3/4	130.2	5-1/8	34
36	1111.3	43-3/4	1022.4	40-1/4	977.9	38-1/2	79.4	3-1/8	79.4	3-1/8	155.6	6-1/8	142.9	5-5/8	36
38	1162.1	45-3/4	1073.2	42-1/4	1028.7	40-1/2	79.4	3-1/8	79.4	3-1/8	155.6	6-1/8	142.9	5-5/8	38
40	1212.9	47-3/4	1124.0	44-1/4	1079.5	42-1/2	82.6	3-1/4	82.6	3-1/4	158.8	6-1/4	149.2	5-7/8	40
42	1270.0	50	1181.1	46-1/2	1136.7	44-3/4	88.9	3-1/2	88.9	3-1/2	165.1	6-1/2	155.6	6-1/8	42
44	1339.9	52-3/4	1241.4	48-7/8	1187.5	46-3/4	95.3	3-3/4	95.3	3-3/4	171.5	6-3/4	171.5	6-3/4	44
46	1390.7	54-3/4	1292.2	50-7/8	1238.3	48-3/4	108.0	4-1/4	108.0	4-1/4	184.2	7-1/4	184.2	7-1/4	46
48	1441.5	56-3/4	1343.0	52-7/8	1289.1	50-3/4	108.0	4-1/4	108.0	4-1/4	184.2	7-1/4	184.2	7-1/4	48

Diameter of Hub at Beval		Diameter of Hub		INSIDE DIAMETER			DRILLING TEMPLATE				Fillet Radius		APPROX WEIGHT		Nominal Pipe Size
				Welding Neck	Slip-On		Bolt Circle Diameter		Number of Holes	Diam. of Holes			Welding Neck	Slip-On	
H		H_1		B	B_1		C		N	h	r				
mm.	in.	mm.	in.		mm.	in.	mm.	in.			mm.	in.	Kg	Kg	
685.8	27	698.5	27-1/2	To be specified by purchaser	666.8	26-1/4	777.9	30-5/8	28	1-1/8	9.5	3/8	111	108	26
736.6	29	749.3	29-1/2		717.6	28-1/4	828.7	32-5/8	28	1-1/8	9.5	3/8	119	117	28
787.4	31	806.5	31-3/4		768.4	30-1/4	885.8	34-7/8	32	1-1/8	9.5	3/8	139	137	30
838.2	33	857.3	33-3/4		819.2	32-1/4	936.6	36-7/8	36	1-1/8	9.5	3/8	153	152	32
889.0	35	908.1	35-3/4		870.0	34-1/4	987.4	38-7/8	40	1-1/8	9.5	3/8	169	165	34
946.2	37-1/4	966.8	38-1/16		920.8	36-1/4	1054.1	41-1/2	40	1-1/4	9.5	3/8	217	214	36
997.0	39-1/4	1017.6	40-1/16		971.6	38-1/4	1104.9	43-1/2	40	1-1/4	9.5	3/8	230	227	38
1047.8	41-1/4	1068.4	42-1/16		1022.4	40-1/4	1155.7	45-1/2	44	1-1/4	9.5	3/8	247	247	40
1104.9	43-1/2	1125.5	44-5/16		1073.2	42-1/4	1212.9	47-3/4	48	1-1/4	9.5	3/8	289	289	42
1155.7	45-1/2	1174.8	46-1/4		1124.0	44-1/4	1276.4	50-1/4	44	1-3/8	12.7	1/2	347	366	44
1206.5	47-1/2	1225.6	48-1/4		1174.8	46-1/4	1327.2	52-1/4	48	1-3/8	12.7	1/2	401	408	46
1257.3	49-1/2	1276.4	50-1/4		1225.6	48-1/4	1378.0	54-1/4	48	1-3/8	12.7	1/2	417	428	48

NOTES：
1. Also furnished to ASTM A105 and A181- Class 60 or Class 70.
2. Pressure rating 300lb.W.S.P. at 750°F.
3. When ordering please specify thickness and outside diameter of pipe or shell to which flange is to be welded.
4. Blind Flanges can also be supplied for these services, necessitating some variations in thickness and other dimensions because of changed design conditions.

TAYLOR & LADISHの寸法許容差

1 TAYLOR FORGE TYPE

〔S.O およびB.L. タイプの寸法許容差〕

① 外　径：24”以上の場合　±1/8”
② 内　径：S.O.タイプの12”以上の場合　＋1/16”, −0”
③ シート面の径；座の高さ1/16”の場合　±1/32”
④ ハブ先の径：14”以上の場合　±1/8”
⑤ ボルト穴ピッチ：±1/16”
　ボルト穴間隔：±1/32”
⑥ 全　長：20”以上の場合　＋3/16”, −1/16”
⑦ 厚　み：20”以上の場合　＋3/16”, −0”

〔W, Nタイプの寸法許容差〕

① 外　径：24”以上の場合　±1/8”
② 内　径：20”以上の場合　＋1/8”, −1/16”
③ シート面の径：座の高さ1/16”の場合　±1/64”
④ 開先部の径：6”以上の場合　＋5/32”, −1/32”
⑤ ハブ元の径：24”以上の場合　±1/8”
⑥ ボルト穴ピッチ：±1/16”
　ボルト穴間隔：±1/32”
⑦ 全　長：12”以上の場合　±1/8”
⑧ 厚　み：20”以上の場合　＋3/16”, −0”

2 LADISH TYPE

① フランジの外径（O）　±1/8”
② フランジの内径（J）
　差し込み溶接形フランジ　＋3/32”, −0”
　突合せ溶接形フランジ　＋1/8”, −1/16”
③ 平面座の径（R）　±1/32”
④ フランジ厚さ（Q）　＋3/16”, −0”
⑤ ハ　ブ　先（H）　＋5/32”, −1/32”
⑥ ボルト穴ピッチ　±1/32”
　（ボルト穴間隔　±1/64”）
⑦ 全　長
　差し込み溶接形フランジ　±1/16”
　突合せ溶接形フランジ　±1/8”

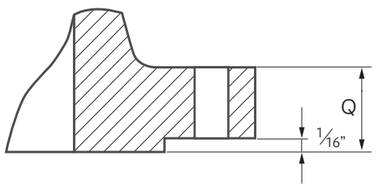

1/16”の座高はフランジの
厚さに含まれている。

交通アクセス

●バス JR大阪　→洲本バスセンター110分　●自動車 徳島空港 →洲本IC 40分
●バス JR新神戸　→洲本バスセンター90分
●バス JR三宮　→洲本バスセンター80分